KOMATSU

PC30E-6
PC30MRE-6



Mini excavator

ELECTRIC

モータ定格出力
PC30E-6/ PC30MRE-6: 17.4 kW

機械質量
PC30E-6(キャノピ): 3600 kg
(キャブ): 3760 kg
PC30MRE-6(キャノピ): 3460 kg
(キャブ): 3620 kg

バケット容量
PC30E-6/ PC30MRE-6: 0.08 m^3

モータ定格出力

PC30E-6　: 17.4 kW
PC30MRE-6: 17.4 kW

機械質量

PC30E-6　(キャノピ): 3600 kg
PC30E-6　(キャブ): 3760 kg
PC30MRE-6(キャノピ): 3460 kg
PC30MRE-6　(キャブ): 3620 kg

バケット容量

PC30E-6　: 0.08 m³
PC30MRE-6: 0.08 m³

環境性

・バッテリ駆動式で人と作業環境にやさしい排気ガスゼロを実現
・CO_2排出量ゼロ
・静音性に優れた電動モータで車体騒音・周囲騒音を大幅低減
・3つの作業モードで省エネ運転をサポート
・大容量、高出力なリチウムイオンバッテリを採用
・定置式急速充電器の採用

ICT※ & Komtrax

・電動ショベル専用のモニタ表示を採用
・見やすくわかりやすい液晶ディスプレイ(LCD)モニタが省エネ運転を力強くサポート
・充電状況も一目でチェック
・機械の盗難リスクを軽減するIDキー
・Komtrax

※情報通信技術(ICT)



国土交通省
GX 建設機械

国土交通省
超低騒音型建設機械

乗る人にも、周りの人にも、環境にも

先進のやさしさ、ゼロエミッション ミニショベルがさらに進化

安全性

・抜群の前方視界性を確保した2本柱キャノピを採用
・ROPS（ISO 3471）& OPGトップガードレベルⅠ（ISO 10262）適合
・ロックレバー自動ロック機能
・セカンダリモータ停止スイッチ
・シートベルト未装着警報
・2つの表示灯で作業状態をお知らせ

ELECTRIC

メンテナンス

・チルトアップフロア構造を採用
・日常点検部と高電圧部の完全分離化
・日常点検・定期メンテナンスを大幅に削減
・テクスチャ塗装を採用

快適性

・電動ヒータ
・前窓ロールブラインド（キャブ仕様）
・リヤビューカメラ＆モニタ（キャブ仕様）
・LEDライト採用



環境性

バッテリ駆動式で
人と作業環境にやさしい
排気ガスゼロを実現

バッテリ駆動式のため排気ガスが発生せず、クリーンな作業環境を実現します。
車両周辺の作業員や樹木等に優しく、周囲環境に配慮が必要な屋内工事、造園工事、住宅接近地の工事など、さまざまな現場で幅広く活躍します。



CO_2排出量ゼロ

稼動中のCO_2排出量がゼロなので、環境負荷の低減に貢献します。

静音性に優れた電動モータで
車体騒音・周囲騒音を大幅低減

電動モータを動力源としているため、エンジン車特有のエンジン音が発生しません。作業中でもオペレータが周囲の作業員とコミュニケーションをとりやすく、安全な作業が行えます。

車体からの発熱量低減で快適な作業環境を実現

エンジンによる熱源がないので、機械周辺や運転席回りが熱くならず、快適に作業が行えます。

3つの作業モードで省エネ運転をサポート

作業内容に応じて、「P」「E0」「E1」の3つの作業モードをモニタパネルで簡単に選択できます。

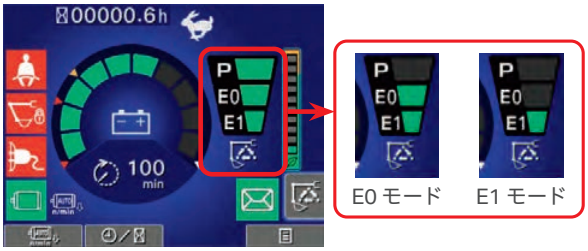

オートデセルと
オートアイドルストップを標準装備

作業機レバーを中立にすると、数秒後にモータ回転数が自動的にダウンするオートデセルを標準装備。また、任意に設定したアイドリング時間(5分から60分の間)で自動的にモータを停止できるオートアイドルストップ※も標準装備して、無駄な電力消費を抑えます。

※初期設定はOFFになっています。

大容量、高出力なリチウムイオンバッテリを採用

自己放電が少なく、繰り返し充放電が可能なリチウムイオンバッテリを採用。休憩時間など短時間での継ぎ足し充電で連続稼動に貢献します。
一般的な鉛バッテリ（開放型）と異なり、補水の手間も費用も掛かりません。



バッテリマネジメントシステムでバッテリの状態を常に監視

稼動中、バッテリ残量が残り少なくなった場合に、モニタにコーションが表示され、かつ、警報やモータ出力制限でオペレータに充電操作を促します。
また、バッテリ温度を検知し、過放電とならないように出力を制御しバッテリ劣化を防ぎます。



定置式急速充電器の採用

コマツ独自の充電制御システムにより、大容量の充電を効率的に短時間で行える定置式急速充電器を採用しました。
・充電時は充電プラグが外れないロック構造で安全向上に貢献
・液晶モニタで充電状況や充電器情報の確認が可能



ICT & Komtrax

車両の稼動状況を一目で把握
電動ショベル専用のモニタ表示を採用

• インジケータ、操作スイッチ

各種コーションやさまざまな機械情報も分かりやすく画面に表示します。

1. シートベルト警告灯
2. ロックレバー表示灯
3. 充電ケーブル接続表示灯
4. 電動モータ稼動表示灯
5. サービスメータ / 時計
6. バッテリ残量ゲージ
7. オートデセル表示灯
8. 走行速度表示
9. 作業モード表示
10. エコゲージ
11. メッセージ表示
12. ガイダンスアイコン
13. ファンクションスイッチ



• 稼動情報表示

ファンクションスイッチを押すと、さまざまな稼動情報を確認できます。

- アワメータ
- 実稼動時間
- 稼動時間
- 前回充電電力量
- 積算充電電力量
- アイドリング時間
- 前回電力料金
- 積算電力料金
- 積算CO_2排出量

見やすくわかりやすいLCDモニタが
省エネ運転を力強くサポート

• 瞬間消費電力
（エコゲージ）

直近3秒間の消費電力を表示。省エネ運転の目安となります。

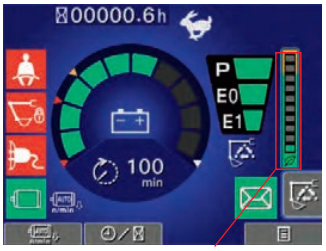

瞬間消費電力
（エコゲージ）

• 消費電力量履歴

直近12時間または1週間の消費電力量履歴を確認できます。

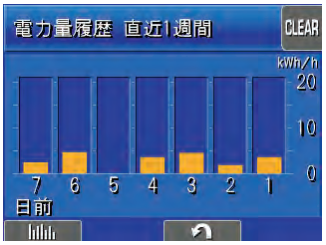

充電状況も一目でチェック

• 充電操作

車両側コンセントに充電プラグを挿入すると、自動的に充電が始まります。充電中は充電進行状況を6段階に表示します。



機械の盗難リスクを軽減するIDキー

始動キーにICチップ内蔵のIDキーを標準装備。機械に登録済みのIDキー以外ではモータを始動できません。

※万一、登録済のIDキーが盗難にあったり紛失した場合には、お客さま自身でそのIDキーの登録を消去できます。



KOMTRAX



バッテリ情報も兼ね備えた最新のKomtraxを装備

Komtraxは、車両から位置、稼動状況、コンディションなどを発信させ、その情報をインターネット経由でご利用いただくシステムです。本機では新たにバッテリ情報の確認と充電操作も行えるようになりました。現場へ行くことなく、パソコンでもスマートフォンでも利用でき、いつでもどこでも簡単に情報を閲覧できます。身近になったKomtraxは、さまざまな稼動の情報を提供します。

車両管理業務を支援

従来の位置情報や、サービスメータ時間（SMR）情報に加え、作業モード時間、負荷頻度などの使われ方についても表示できるようになり、機械の状況がより詳しくわかります。

〈主な項目〉

・実稼動時間
・作業モード時間（P、E0、E1 モード）
・走行時間、走行モード
・負荷頻度
・メンテナンス項目の交換情報



稼動履歴



位置／サービスメータ時間（SMR）／稼動状況



実稼動時間



メンテナンス項目の交換時期

バッテリ情報

日々のバッテリ充電に関する情報が表示されるので、バッテリ状況を詳しく知ることができます。

〈主な項目〉

・充電開始/終了回数　・消費電力量　・充電時間

スマートフォンからも閲覧可能

パソコンを開かなくても、スマートフォンで手軽に車両の稼動時間やコーション情報を表示することができます。また、メール送信サービスの活用で、不要なモータ始動などの機械の異常を、どこにいても把握できます。



稼動時間



コーション情報



ルート案内

モニタメッセージ機能

販売代理店からメンテナンスなどのメッセージを送信できるようになり、お客さまの機械を見守ります。

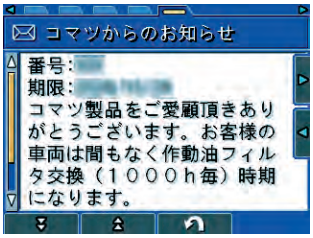

※上記メッセージは、メッセージを受け取ってから5日間、キーOFF時に表示されます。

快適性

キャブ仕様

従来機の大型平面ガラスによる良好な視界性はそのままに、後方視界カメラを装備することで安全性を向上しました。
また、昇降に使用するハンドレールを黄色にして視認性を高め、昇降時の安全性を向上しました。





電動ヒータ

寒冷時にも快適に作業できるように、送風機能付き電動ヒータを標準装備しました。
電気で発熱するため、温度上昇が早く、暖かく作業ができます。



LEDルームランプ

明るいLEDルームランプを室内に設置し、暗い夜間の現場の
視認性を向上しました。

前窓ロールブラインド

キャブ内のフロントガラス上部にロールブラインドを装備し、
日光の眩しさを低減できるようにしました。

リヤビューカメラ＆モニタ

キャブ仕様に7インチの液晶ディスプレイモニタを標準装備。車両の後方を鮮明に確認でき安全性を向上しました。





LED走行灯

走行灯にLEDライトを採用しました。
夜間作業や走行姿勢の時でも現場を明るく 照らし、作業性、安全性が高まります。



快適作業をサポートする運転席標準装備品

- 12V外部電源取り出し口



- 小物入れ



- リストレスト（キャノピ用）



- カップホルダ（キャノピ用）



キャブ標準装備品

- 右側スライド窓



- パワーアシスト付
  フロントウインドウ



- リストレスト（キャブ用）



- カップホルダ（キャブ用）



- 前面強化ガラス
- 脱出用ハンマ/LEDルームライト/ハンガ

安全性

抜群の前方視界性を確保した 2本柱キャノピを採用

前方視界をさえぎらない2本柱キャノピを採用。
安全で確実な作業が行えます。



ROPS & OPG（トップガード）適合

2本柱キャノピでISO 基準のROPSとOPG(トップガード)レベルI、および労働安全衛生法のヘッドガード基準に適合。巻取り式シートベルトの装着とあわせて、万一の転倒や落下物からオペレータをしっかりガードします。

※下記の安全基準に適合していますので、キャノピをはずさないでください。また、ROPS の保護範囲内(運転席)に体を固定しておくため、必ずシートベルトを着用してください。

ROPS(Roll-Over Protective Structures)
転倒時にシートベルトを装着したオペレータを保護する構造。
ISO 3471(JIS A 8910)を準用。

OPG(Operator Protective Guards)トップガード
上方からの落下物に対してオペレータを保護する構造。
ISO 10262(JIS A 8922)のトップガードのレベル I に適合。

ロックレバー自動ロック機能

オペレータが意図せず、操作レバーやペダルを作動させた状態でロックレバーを解除すると、モニタにコーションが表示され車体の動作がロックされます。



シートベルト未装着警報

シートベルト未装着時、モニタに点灯して注意を促します。



セカンダリモータ停止スイッチ

異常時に備えて、シート下部にモータ停止スイッチを装備しました。



2つの表示灯で作業状態をお知らせ

キャノピの後ろ側にある、車体を動かせる状態の時の電動モータ稼動表示灯(紫)と、アームクレーンモード時のアームクレーン用表示灯(黄)が点灯して、周囲にお知らせします。



メンテナンス

チルトアップフロア構造を採用

本格的な整備時には、フロアを運転席ごとチルトアップすることで機体内部の隅々にまで目が行き届くので、的確でスピーディーに作業が行えます。



日常点検部と高電圧部の完全分離化

日常点検部と高電圧部を完全に分離して、高電圧部を車体後方に集中配置。高圧電源を気にすることなく安全に日常点検が行えます。
なお、高電圧部の日常点検は不要です。



高電圧部

日常点検・定期メンテナンスを大幅に削減

エンジンや燃料に関係する点検項目がなくなるため、日常点検や定期メンテナンス項目が大幅に削減されました。

テクスチャ塗装を採用

後端プロテクタの塗装にテクスチャ塗装を採用。傷がついても目立ちにくく、補修もしやすくなりました。



写真はPC30MRE-6

アームクレーン（標準装備）

アームクレーン機能を標準装備しています。移動式クレーン構造規格等に定められた安全装置を装備し、日本クレーン協会（JCA）規格（JCAS2205-1998）に適合。バケット作業、クレーン作業の変更も簡単に行えます。また、つり荷走行モードも装備しています。

最大定格荷重 JCA規格適合

PC30E-6 1.2 t

PC30MRE-6 1.1 t

つりフック

ピンを引っ張るだけでフックの格納・取り出しが容易にできます。取り外す部品はありません。

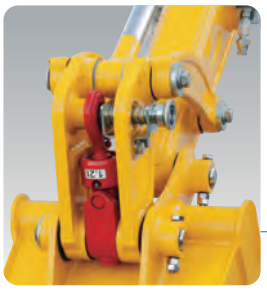



実荷重・定格荷重・負荷率表示



作業半径・揚程・負荷率表示

落下防止弁



アームシリンダ用



ブームシリンダ用

水準器



アームクレーン表示灯（黄）





PC30E/30MRE-6 作業範囲図

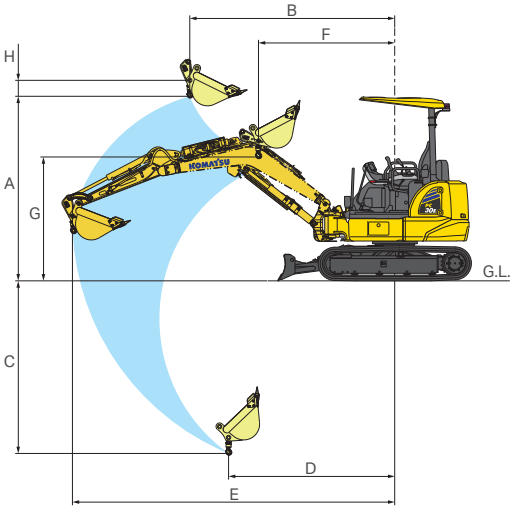

作業範囲

単位：mm

	補強アーム	強化ロングアーム
A	2385	2415
B	2700	3125
C	2380	2745
D	2240	2275
E	4395	4715
F	1830	1930
G	1705	1355
H	220	220

定格つり上荷重表

単位：t

PC30E-6 補強アーム

作業半径（m）	定置	つり荷走行
4.4	0.28	禁止
4.0	0.32	禁止
3.5	0.39	禁止
3.0	0.51	0.25
2.5	0.70	0.35
2.0	1.15	0.57
1.9	1.20	0.60

PC30MRE-6 補強アーム

作業半径（m）	定置	つり荷走行
4.4	0.23	禁止
4.0	0.27	禁止
3.5	0.33	禁止
3.0	0.43	0.21
2.5	0.61	0.30
2.0	1.02	0.51
1.9	1.10	0.55

PC30E-6 強化ロングアーム

作業半径（m）	定置	つり荷走行
4.7	0.23	禁止
4.5	0.24	禁止
4.0	0.29	禁止
3.5	0.36	禁止
3.0	0.47	0.23
2.5	0.70	0.35
2.0	1.00	0.50

PC30MRE-6 強化ロングアーム

作業半径（m）	定置	つり荷走行
4.7	0.18	禁止
4.5	0.20	禁止
4.0	0.24	禁止
3.5	0.30	禁止
3.0	0.39	0.19
2.5	0.60	0.30
2.0	0.90	0.45

注意事項

1. 作業半径とは、油圧ショベルの旋回中心よりつりフックのつり上げ点までの水平距離をいいます。
2. 定格荷重は水平堅土上、定置荷役における値で、転倒荷重の78%以内および移動式クレーン構造規格で定める前方安定度1.15以上の値です。
3. 定格荷重は同一半径でも高さによって変化しますが、最小値を表示するように設定しています。
4. クレーン作業は水平堅土上で行ってください。
5. クレーン作業時は、ブームスイング角度を0度（スイングブラケット部の矢印銘板を合わす）にしてから行ってください。
6. 工場出荷時の作業機やバケットから仕様を変更したい場合は、販売代理店にご相談ください。
7. アームクレーン運転には「小型移動式クレーン運転技能講習」と「玉掛け特別教育」の受講が必要です。

電動ミニショベルの後方超小旋回モデル
PC30MRE-6

軽量コンパクト仕様

PC30E-6の標準装備品、作業範囲などはそのままに、バッテリを小型化して、後方のコンパクト化と軽量化を図りました。

・狭所作業に適したコンパクト仕様
JIS適合(JIS A 8340-4)の後方超小旋回で、狭所作業も安心して作業が出来ます。

・輸送性に優れた軽量仕様
PC30E-6よりもさらに余裕をもって4トンダンプに積載できるようになりました。

・安定性を確保した余裕のクレーン作業
クレーン作業の最大定格荷重はPC30MR-5よりも30%アップで余裕の1トン越え。PC30MR-5同等以上の安定性を確保しています。



	PC30MRE-6	PC30E-6	PC30MR-5 アームクレーン仕様
機械質量	3460 kg	3600 kg	3300 kg
後端旋回半径	930 mm	1020 mm	810 mm
クレーン作業 最大定格荷重	1.1 ton	1.2 ton	0.84 ton
バッテリ容量	228 Ah 26 kWh	302 Ah 35 kWh	—
連続稼動可能時間	2.5 h	3.0 h	—
充電時間 (20%→100%)	1.5 h	1.8 h	—

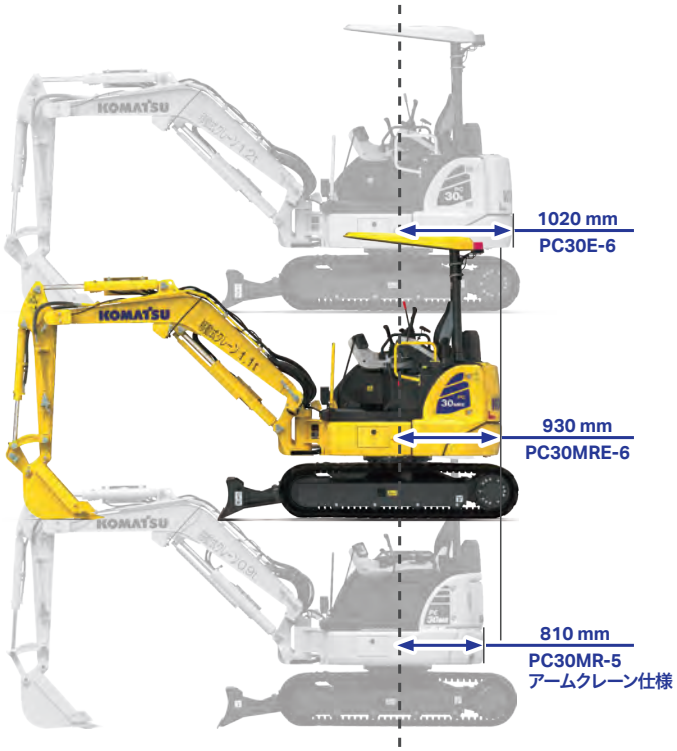

仕様パターン

●:標準仕様(変更不可)　◎:標準仕様(変更可)　○:選択仕様

	PC30E-6			PC30MRE-6		
仕様	キャノピ	キャブ	キャブ	キャノピ	キャブ	キャブ
アタッチメント配管(1系統用)	●	●	●	●	●	●
アームクレーン	●	●	—	●	●	—
キャノピ用フロントガード(レベルI)	○	—	—	○	—	—
キャブ用フロントガード(レベルI)	—	—	●	—	—	●
コード名	M0003	M0004	M0005	M0003	M0004	M0005
ブーム						
2285 mmアームクレーン用アタッチメント(ATT)配管付ブーム	●	●	—	●	●	—
2285 mmアタッチメント(ATT)配管付ブーム	—	—	●	—	—	●
アーム						
1240 mmアームクレーン用ATT配管付補強アーム	◎	◎	—	◎	◎	—
1240 mmATT配管付補強アーム	—	—	◎	—	—	◎
1610 mmアームクレーン用ATT配管付強化ロングアーム	○	○	—	○	○	—
1610 mmATT配管付ロングアーム	—	—	○	—	—	○
バケット						
0.031 m^3 縦ピン(幅320 mm)	○	○	○	○	○	○
0.036 m^3 縦ピン(幅350 mm)	○	○	○	○	○	○
0.06 m^3 縦ピン(幅420 mm)	○	○	○	○	○	○
0.08 m^3 縦ピン(幅500 mm)	◎	◎	◎	◎	◎	◎
0.08 m^3 縦ピン(幅500 mm)強化バケット(厚板)	○	○	○	○	○	○
0.08 m^3 縦ピン(幅500 mm)強化バケット(補強)	○	○	○	○	○	○
0.09 m^3 縦ピン(幅500 mm)アスファルトめくりバケット	○	○	○	○	○	○
0.10 m^3 縦ピン(幅600 mm)	○	○	○	○	○	○
ブレード						
ボルトオンカッティングエッジ(BOC)ブレード	●	●	●	●	●	●
その他作業機関係						
アタッチメント配管(1系統用)	●	●	●	●	●	●
アームクレーン	●	●	—	●	●	—
強化型ブームシリンダ	●	●	—	●	●	—
強化型ブームシリンダ(ショートストローク)	—	—	●	—	—	●
アームシリンダガード	○	○	○	○	○	○
バケットシリンダガード	○	○	○	○	○	○
履帯						
300 mm 一体式ゴムシュー	◎	●	●	◎	●	●
300 mm 鉄シュー	○	—	—	○	—	—
300 mm パッド付鉄シュー	○	—	—	○	—	—
キャノピ						
ROPS(ISO3471) & ヘッドガードキャノピ	●	—	—	●	—	—
キャノピ用電動ヒータ	●	—	—	●	—	—
キャノピ用フロントガード(レベルI)	○	—	—	○	—	—
キャブ						
ROPS(ISO3471) & ヘッドガードキャブ	—	●	●	—	●	●
キャブ用電動ヒータ(外気導入式)	—	●	●	—	●	●
リヤカメラ & モニタ	—	●	●	—	●	●
キャブ用リヤビュー ミラー(左右)	—	○	○	—	○	○
キャブ用フロントガード(レベルI)	—	—	●	—	—	●
運転席装備						
IDキー	●	●	●	●	●	●
リクライニング式セミハイバックリジッドシート	●	●	●	●	●	●
リストレスト	●	●	●	●	●	●
走行ペダル	○	○	○	○	○	○
充電器						
急速充電器(三相200 V、4 m充電コード;車体-充電器間)	◎	◎	◎	◎	◎	◎
急速充電器(三相200 V、6 m充電コード;車体-充電器間)	○	○	○	○	○	○
充電器レス	○	○	○	○	○	○
その他装備						
トラベルアラーム(オン/オフ切り換え機能付き)	●	●	●	●	●	●
マルチ操作パターンバルブ(4WAY)	●	●	●	●	●	●

各種バケット

推奨作業　◎:一般作業用　○:軽作業用　×:装着不可　ガード　○:装着可　×:装着不可

名称	狭幅バケット			標準バケット	広幅バケット	強化バケット	アスファルトめくりバケット
バケット容量							
山積	0.031 m^3	0.036 m^3	0.06 m^3	0.08 m^3	0.10 m^3	0.08 m^3	0.09 m^3
平積	0.024 m^3	0.027 m^3	0.043 m^3	0.06 m^3	0.07 m^3	0.06 m^3	0.057 m^3
バケット幅	320 mm 250 mm	350 mm 280 mm	420 mm 350 mm	500 mm 430 mm	600 mm 530 mm	500 mm 430 mm	550 mm
サイドカッタの有無	有　無	有　無	有　無	有　無	有　無	有　無	無
推奨作業　補強アーム	◎	◎	◎	◎	○	◎	○
強化ロングアーム	◎	◎	◎	◎	○	×	×
バケットシリンダガード	○	○	○	○	○	○	○※
アームシリンダガード	○	○	○	○	○	○	○

※装着する場合は、販売代理店にご相談ください。

オプション装備品

フロントガード

たて桟タイプのフロントガードで視界性と安全性を確保しました。
ISO 10262のOPGフロントガードレベルⅠに適合しています。
また、キャブ用フロントガードは上部が開閉式なので、窓の清掃も容易に行えます。
※キャブ用フロントガードは、アームクレーンと同時装着できません。
※キャブ用フロントガード装着車は、ガードと作業機配管との干渉を防ぐために、最大掘削高さ／ダンプ高さ、作業機最小旋回半径が異なります。(右表参照)

	PC30E/30MRE-6	
フロントガード装着状況	キャノピ用装着または非装着	キャブ用装着
最大掘削高さ	4840 mm	4565 mm
最大ダンプ高さ	3350 mm	3090 mm
作業機最小旋回半径（スイング時）	2100 mm（1560 mm）	2250 mm（1700 mm）



キャノピ用フロントガード



キャブ用フロントガード



シリンダガード

断面を山型にした強固なガードでシリンダロッドの損傷を防ぎます。また、ガードの構造を大幅に簡素化して後付け装着も簡単になりました。



アームシリンダーガード


バケットシリンダーガード

走行ペダル

走行レバーを足でも操作することができます。走行ペダルを使用しない時には、邪魔にならないように折りたたむことができます。



仕様

		PC30E-6		PC30MRE-6	
		キャノピ	キャブ	キャノピ	キャブ
仕様					
機械質量		3600 kg	3760 kg	3460 kg	3620 kg
機体質量		2860 kg	3020 kg	2720 kg	2870 kg
モータ形式		3相AC永久磁石モーター	3相AC永久磁石モーター	3相AC永久磁石モーター	3相AC永久磁石モーター
モータ出力(ネット)		17.4 kW / 23.7 PS / 2200 min^{-1}	17.4 kW / 23.7 PS / 2200 min^{-1}	17.4 kW / 23.7 PS / 2200 min^{-1}	17.4 kW / 23.7 PS / 2200 min^{-1}
標準バケット容量		0.08 m^3	0.08 m^3	0.08 m^3	0.08 m^3
標準バケット幅 〈サイドカッタ含む〉		430 mm < 500 mm >	430 mm < 500 mm >	430 mm < 500 mm >	430 mm < 500 mm >
性能					
走行速度(高速・低速)		4.6 km/h・2.6 km/h	4.6 km/h・2.6 km/h	4.6 km/h・2.6 km/h	4.6 km/h・2.6 km/h
旋回速度		9.0 min^{-1} (9.0 rpm)	9.0 min^{-1} (9.0 rpm)	9.0 min^{-1} (9.0 rpm)	9.0 min^{-1} (9.0 rpm)
接地圧		32.1 kPa〔0.33 kgf/cm^2〕	33.6 kPa〔0.34 kgf/cm^2〕	30.9 kPa〔0.31 kgf/cm^2〕	32.3 kPa〔0.33 kgf/cm^2〕
登坂能力		30 度	30 度	30 度	30 度
バケット最大掘削力(JIS A 8403-5)		29.5 kN〔3000 kgf〕	29.5 kN〔3000 kgf〕	29.5 kN〔3000 kgf〕	29.5 kN〔3000 kgf〕
寸法					
全長(輸送時)		4560 mm	4560 mm	4560 mm	4560 mm
全高(輸送時)		2520 mm	2590 mm	2520 mm	2590 mm
全幅		1560 mm	1560 mm	1560 mm	1560 mm
クローラシュー幅		300 mm	300 mm	300 mm	300 mm
後端旋回半径		1020 mm	1020 mm	930 mm	930 mm
クローラ全長		2105 mm	2105 mm	2105 mm	2105 mm
タンブラ中心距離		1650 mm	1650 mm	1650 mm	1650 mm
各部装置構造					
ブレード	幅×高さ	1560 mm × 365 mm	1560 mm × 365 mm	1560 mm × 365 mm	1560 mm × 365 mm
	最大上昇量	360 mm	360 mm	360 mm	360 mm
	最大下降量	315 mm	315 mm	315 mm	315 mm
旋回装置	駆動方式	油圧駆動	油圧駆動	油圧駆動	油圧駆動
走行装置	駆動方式	油圧駆動	油圧駆動	油圧駆動	油圧駆動
	走行ブレーキ形式	油圧ロック	油圧ロック	油圧ロック	油圧ロック
	標準シュー形式	一体式ゴムクローラ	一体式ゴムクローラ	一体式ゴムクローラ	一体式ゴムクローラ
	履帯調整装置	グリース式	グリース式	グリース式	グリース式
油圧装置	油圧ポンプ形式	可変ピストン式	可変ピストン式	可変ピストン式	可変ピストン式
	油圧モータ(走行／旋回)	可変／固定ピストン	可変／固定ピストン	可変／固定ピストン	可変／固定ピストン
最大セット圧力		26.6 MPa〔271 kgf/cm^2〕	26.6 MPa〔271 kgf/cm^2〕	26.6 MPa〔271 kgf/cm^2〕	26.6 MPa〔271 kgf/cm^2〕
作動油量		34 L	34 L	34 L	34 L
バッテリ	タイプ	リチウムイオンバッテリ	リチウムイオンバッテリ	リチウムイオンバッテリ	リチウムイオンバッテリ
	電圧	115 V	115 V	115 V	115 V
	容量	302 Ah、35 kWh	302 Ah、35 kWh	228 Ah、26 kWh	228 Ah、26 kWh
	連続稼動可能時間※1	3.0 h	3.0 h	2.5 h	2.5 h

※1 作業内容や環境条件などにより時間は異なります。
単位は国際単位系（SI）による表示、〔 〕内の非SI単位は参考値です。

急速充電器

仕様		
重量	4 mケーブル付	105 kg
	6 mケーブル付	110 kg
入力電圧		AC200 V
入力電流		75 A 未満
充電時間※1 (20%→100%)	PC30E-6	1.8 h
	PC30MRE-6	1.5 h

※1 作業内容や環境条件などにより時間は異なります。

単位: mm

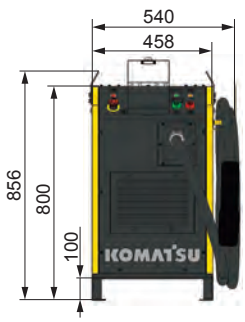

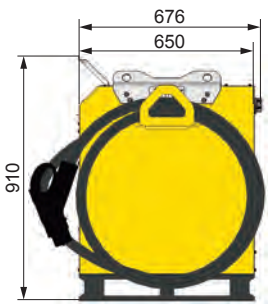

標準装備品

機能・油圧システム
油圧比例制御(PPC)リストコントロールレバー
ダイヤル式モータ回転数コントロール
ブームストロークエンドクッション(上げ側)
アームストロークエンドクッション(排土側)
走行駐車ブレーキ
旋回駐車ブレーキ
作業モード選択
オートデセル
オートアイドルストップ
走行自動変速

安全装置
ROPS(ISO 3471)、OPGトップガードレベルI (ISO 10262)ヘッドガード適合キャノピ/キャブ
IDキー
セカンダリモータ停止スイッチ
巻取り式シートベルト
シートベルト未装着警報
バッテリ残量警報
油圧ロックレバー
ロックレバー自動ロック機能
昇降用手すり
圧油飛散防止カバー付高圧ホース
反射板
トラベルアラーム(オン/オフ切り換え機能付)
表示灯(電動モータ駆動用、アームクレーン用)
アームクレーン用落下防止弁 (ブームシリンダ用、アームシリンダ用)
リヤビューカメラ&モニタ(キャブ)
前面強化ガラス(キャブ)
緊急脱出用ハンマ(キャブ)

その他の装備(キャノピ/キャブ共通)
高精細3.5インチLCDモニタ
Komtrax
12 V外部電源取り出し口
セミハイバックリクライニングシート
運転席小物入れ
カップホルダ
ウォッシャブルフロアマット
エコホワイト Plus エレメント(作動油エレメント)
LED作業灯
LED走行灯
オイルクーラ防塵ネット
電動ヒータ
リストレスト

その他の装備(キャブ)
パワーアシスト付きフロントウインドウ
ウインドウウォッシャ付きワイパ
右側スライド窓
LEDルームライト
LED走行灯(左右2個)
前窓ロールブラインド
ハンガ



PC30E/MRE-6
キャノピ仕様
外形図・作業範囲図

単位: mm

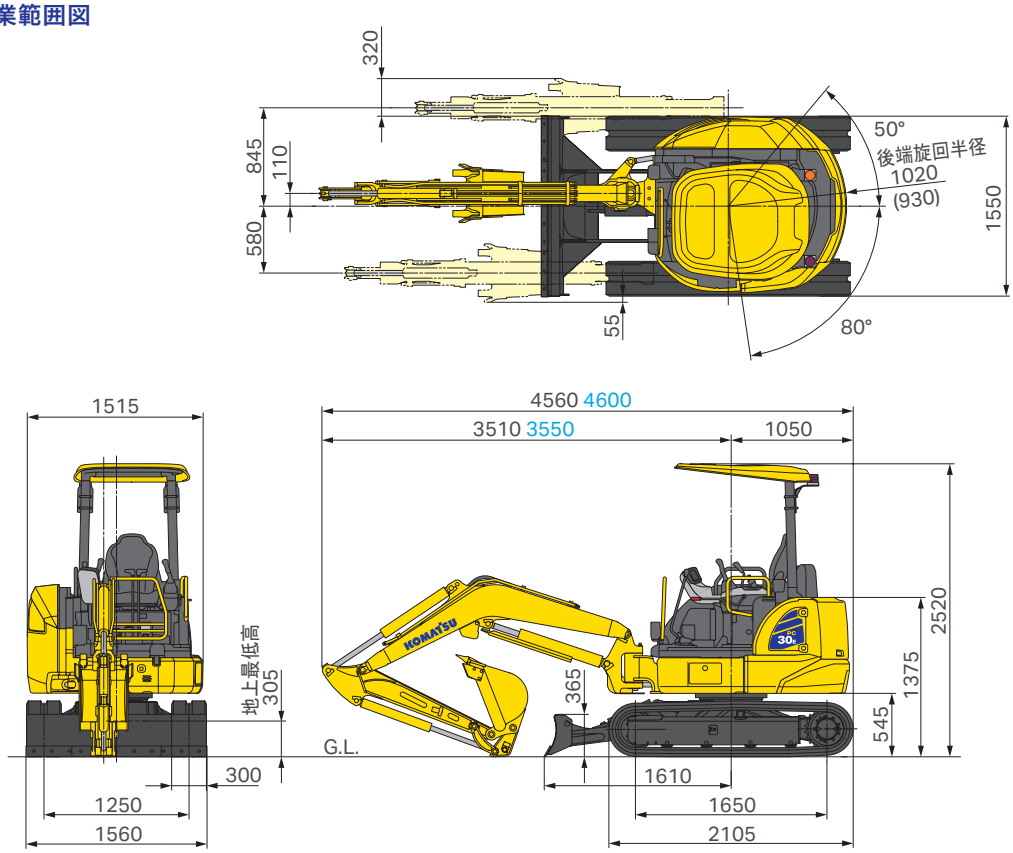

※( )はPC30MRE-6。
※青字はロングアーム仕様

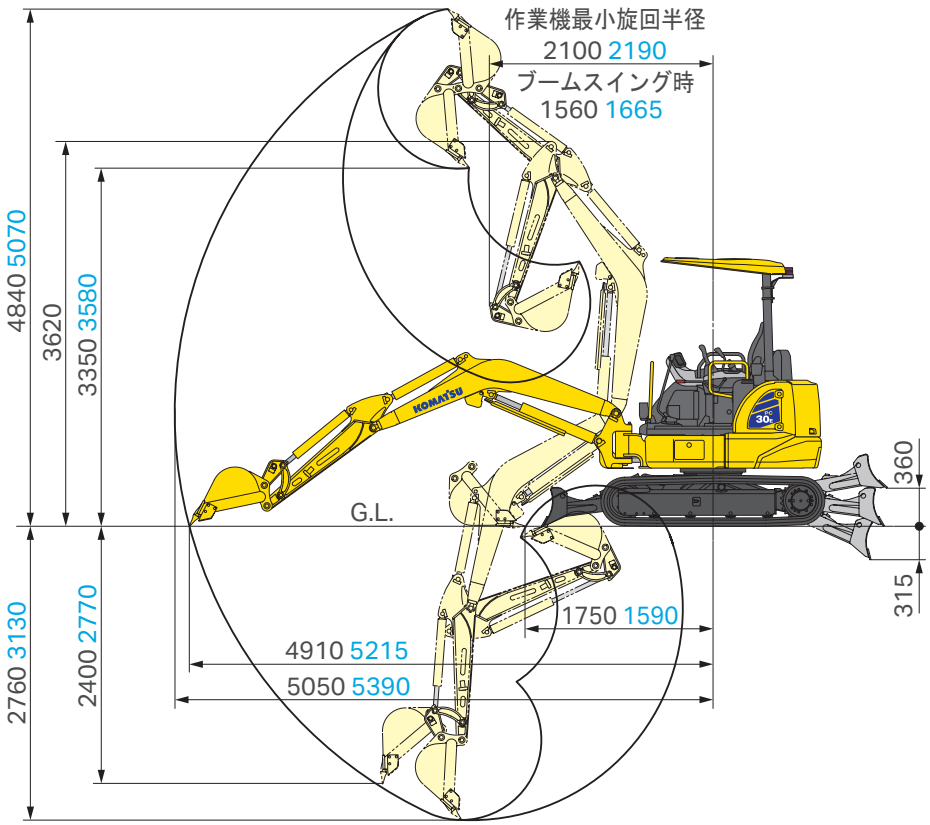

※青字はロングアーム仕様

PC30E/MRE-6
キャブ仕様
外形図・作業範囲図

単位: mm

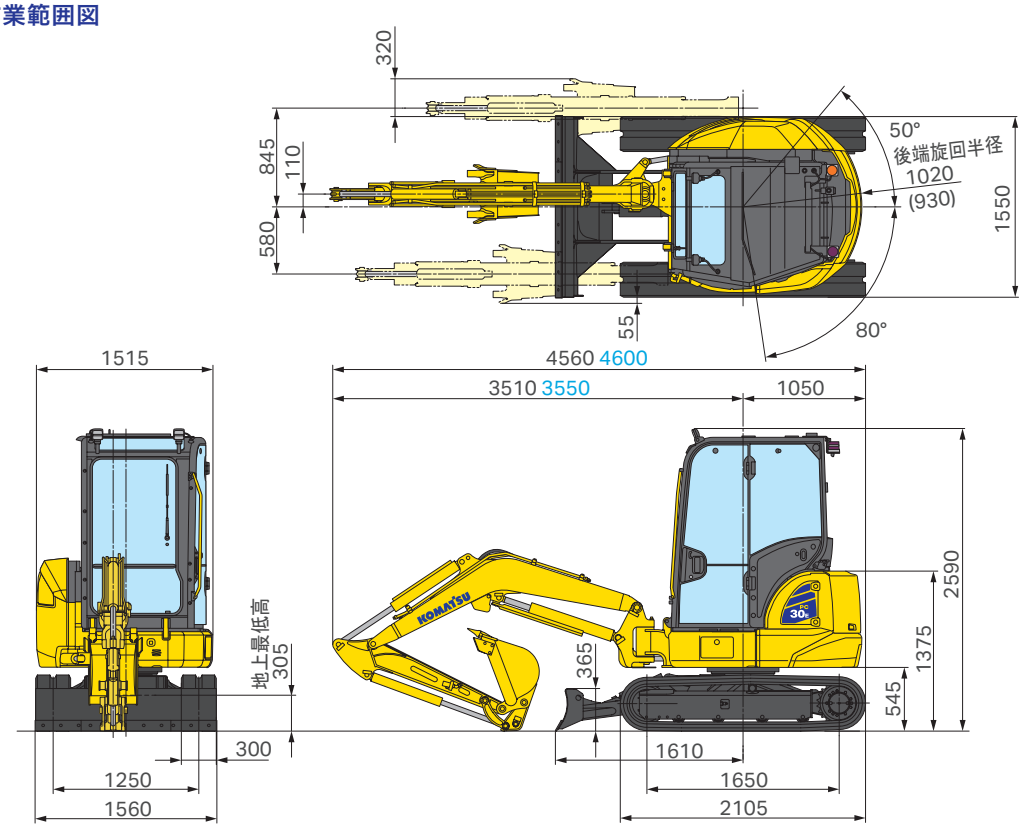

※( )はPC30MRE-6
※青字はロングアーム仕様

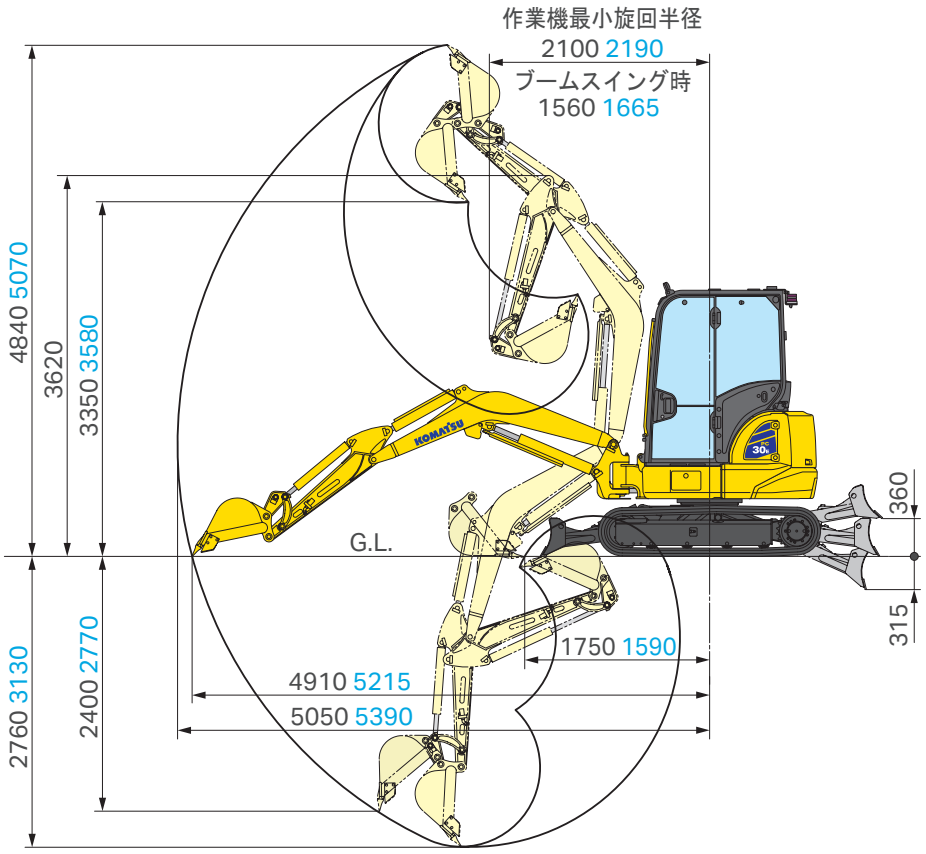

※青字はロングアーム仕様

●機体質量3トン未満の建設機械の運転には「車両系建設機械の運転業務に係わる特別教育」の受講が、機体質量3トン以上の建設機械の運転には「車両系建設機械運転技能講習修了証」の取得が必要です。コマツ教習所にて特別教育／技能講習等を実施しておりますのでご利用ください。●平成25年7月の労働安全衛生法令改正に伴い、本機を解体用機械として使用する場合は、物体の飛来物等の状況に応じた当該危険を防止するための措置を講じてください。●本機をご利用される際の注意事項の詳細は、取扱説明書をご覧ください。●本機は改良のため、予告なく変更することがありますのでご了承ください。●掲載写真は一部販売車と異なる場合があります。

お問い合わせ先

KOMATSU

https://www.komatsu.jp/ja

Form No. CJA01272-07

(2610)IP・PC1