KOMATSU

HD785-8R

OFF-HIGHWAY TRUCK

HD785



※カタログ画像はオプションを含む場合があります。

エンジン定格出力 ネット
879 kW（1200 PS）

定格積載質量
93.9 t

ボディ容量（山積 2：1）
60 m^3

高い信頼性をベースに、作業効率と安全性のさらなる向上を実現した新鋭機。



PRODUCTIVITY

実績のある基本性能に新技術を加えて作業効率アップ
作業効率(t/L) 6.9% UP (当社従来機比 試算値) NEW

信頼されるパワフルな車両であり続けるために
クラス最大のエンジン出力 / 大容量リターダ

オペレーション効率化を図る機能はそのままに
運転モード切り換えシステム、エンジン可変出力制御

軟弱地や滑りやすい路面をアクセル操作のみで走破できる
コマツ トラクションコントロールシステム(KTCS) NEW

積載質量の出来高管理や運用管理をより容易に
ペイロードメータ(PLM)

ECOLOGY & ECONOMY

省燃費技術により燃料消費量低減を実現
燃料消費量 3.1% DOWN (当社従来機比 試算値) NEW

余分な燃料消費を抑える
オートアイドルストップ NEW

最新のICT※で省エネ運転をサポート ※情報通信技術
省エネ運転ガイド NEW

OPERATOR COMFORT & ENVIRONMENT

人間工学に基づいて操作性を追求した
ラウンドタイプダッシュボード NEW

オペレータの疲労を軽減
キャブ内低騒音設計 NEW

オペレータの作業環境をより快適・安全に
シートヒータ付エアーサスペンションシート&3点式シートベルト NEW

SAFETY

車両周囲の安全確認をより確実に
KomVision (機械周囲カメラシステム) NEW

キャブへの乗降をより安全に
階段式アクセス&ラダーランプ NEW

視認性に優れた省エネ・長寿命ランプ
LEDリヤコンビネーションランプ・ヘッドランプ・ターンシグナルランプ / ハザードランプ NEW

走行中に眠気などを検知・警告し、オペレータの安全をサポート
眠気検知システム (オプション) NEW

ICT

見やすく使いやすく高機能
高精細7インチ液晶ディスプレイ(LCD)ユニット付機械モニタ NEW

車両管理業務・燃料経費削減を支援
Komtrax Plus UPGRADE

MAINTENANCE

容易で安全なメンテナンスを追求
フィルタ類集中配置、ディスコネクトスイッチ・緊急エンジン停止スイッチ NEW、
バッテリジャンプスタート NEW、**タイオフ用アンカポイント** NEW、
プラスチック製輪止め NEW、**サービスセンタ**

KOMATSU CARE Long
Komatsu Care Long



エンジン定格出力 ネット
879 kW（1200 PS）

定格積載質量
93.9 t

ボディ容量（山積 2：1）
60 m^3

PRODUCTIVITY

作業効率（t/L）アップ NEW

高い作業性能とさまざまな制御技術および燃費低減技術の採用により、作業効率を大きく向上しました。

作業効率（t/L）

6.9% UP

従来機（HD785-7）比の試算値です。
実際の効果は作業内容により異なる場合があります。

パワフルで実績のある コマツSAA12V140E-3エンジンを搭載

コマツ独自の建設機械用エンジン技術を投入したクラス最大出力のSAA12V140E-3エンジンを搭載。市場実績を積み重ねてきたHD785-7共通エンジンにより、高い生産性を実現します。

定格出力 ネット（JIS D0006-1）

879kW〔1200PS〕



作業に合わせて選べる運転モード切り換えシステム

稼動現場の状況やコース設定に応じて、パワーモード（Pモード）とエコノミーモード（Eモード）の2モードを選択できます。モードの切り換えは、ダッシュボード上のスイッチで簡単に行えます。



●Pモード

パワーを最大限に生かして大きな作業量を実現。積み登り作業等で作業量が要求される現場に適しています。

●Eモード

最大出力、シフトダウン点、シフトアップ点を低く抑えて燃料消費量を低減します。現場の制約によりフルパワーでの稼動が必要ない場合（車速制限、低速車両との混成フリート、積み込み機/ホッパ能力不足など）に特に有効です。

エンジン可変出力制御

Pモード、Eモードとも、車両自身が「積車/空車」を検知し、それに応じて「高出力/低出力」のどちらかに自動的に切り換えます。さまざまな作業条件に応じて、きめ細かに最大出力を制御することにより、生産量を確保しつつさらなる燃料消費率の低減を図ることができます。

※数値はグロス値です。

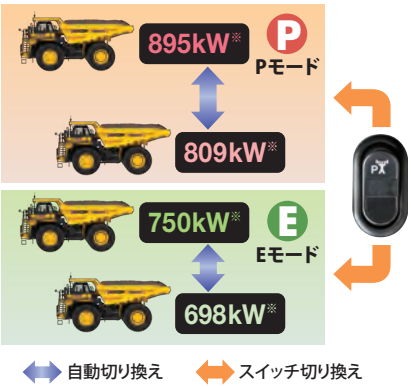

スムーズな変速で耐久性に優れた 電子制御トランスミッション

コマツ電子制御トランスミッションは、長年に渡り蓄積・熟成されてきた制御技術によるスムーズな変速と信頼性で、高い評価を得ています。

●電子制御式トランスミッション（K-ATOMiCS）

高い信頼性を実証している独自の電子制御式トランスミッション［K-ATOMiCS］は、クラッチ係合時のクラッチ圧力を最適化します。

●エンジン－トランスミッション連動制御

変速時にエンジン回転速度を制御してトランスミッションの回転速度と同期させることにより、変速ショックを軽減し、スムーズな変速を実現します。さらに、速度段クラッチをはじめとするパワートレインの耐久性も向上します。

●スキップシフト

登坂が始まり車速が落ちて来た時、車両自身が1段ごとのシフトダウンが不適と判断した場合は、1段または2段飛ばして（スキップして）変速します。変速回数を減らして乗り心地を改善するとともに、荷こぼれを防ぎます。さらに、パワートレインの耐久性も向上します。

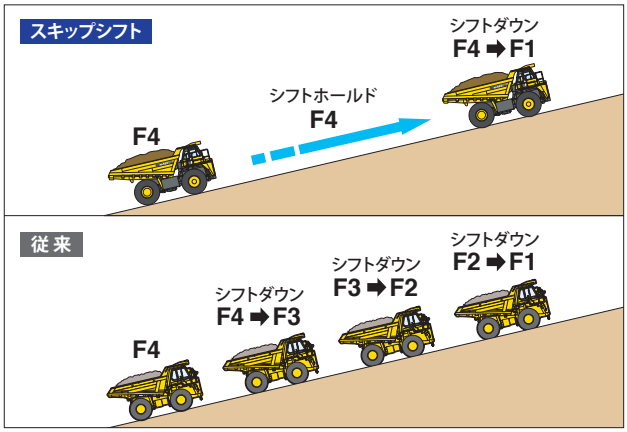

高速降坂が可能な大容量リターダ

優れたクーリング能力を持つ大容量油冷湿式多板ディスクリターダを搭載。高速降坂ができるため、サイクルタイム短縮による作業効率の向上が図れます。

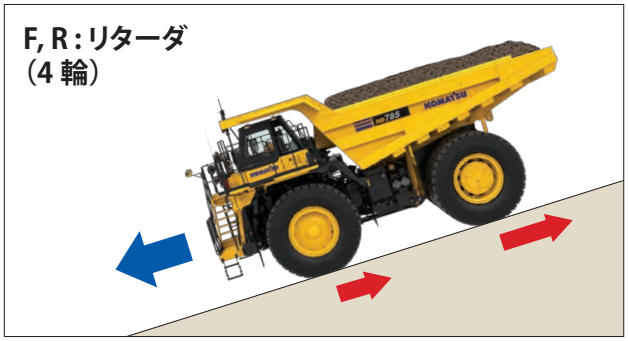

リターダ吸収馬力

1394kW〔1900PS〕

外気温40℃（リターダ性能は外気温により変化します。）

軟弱地や滑りやすい路面をアクセル操作のみで走破できるコマツ トラクションコントロールシステム(KTCS) NEW

KTCSは、常時車体速度とホイール回転からリヤタイヤのスリップ率を計算しています。軟弱路などでタイヤがスリップした場合、KTCSは自動的にスリップしている車輪に個別にブレーキを作動させ、タイヤスリップ率をコントロールします。タイヤのトラクションを最適な状態に保つことで、従来のオートマチックスピンレギュレータ（ASR）よりも高い走破性と安定性（横滑り低減）で作業量を向上させるとともに、タイヤの摩耗を減らすことができます。ASRおよびKTCSがオプション装備であった従来機に対して、HD785-8RではKTCSを標準装備としました。

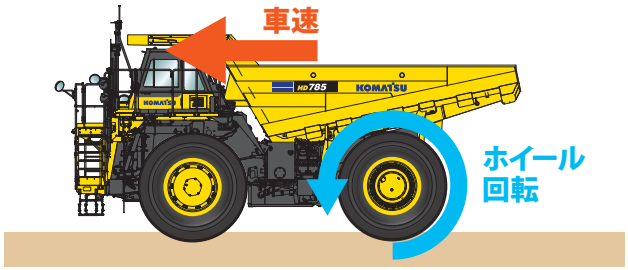

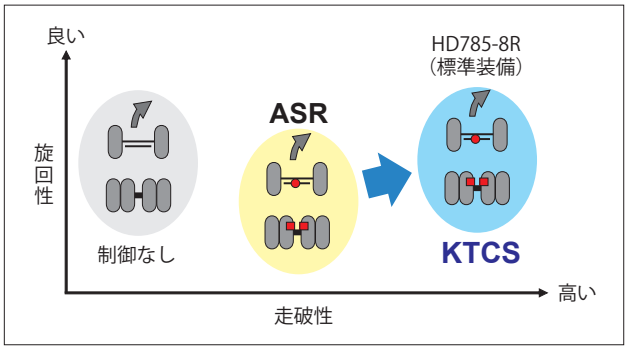

積載質量アップ UPGRADE

パワフルな走りと耐久性を維持したまま、積載質量をアップしました。

積載質量

93.9t (2.5 t UP)

HD785-7比。装備品により積載質量は変化します。

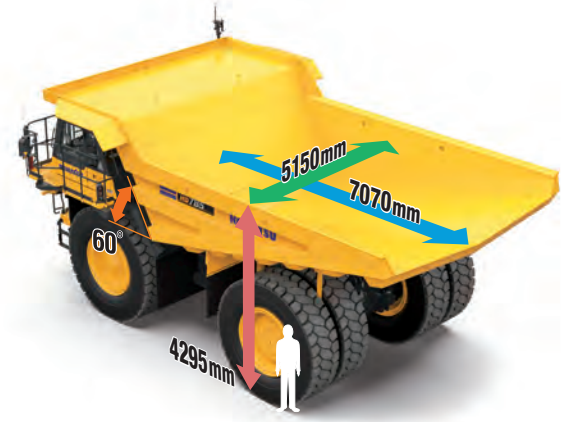

優れた車体安定性を発揮するロングホイールベース＆ワイドトレッド

ロングホイールベース＆ワイドトレッドにより、ピッチング、ローリングの少ない抜群の車体安定性を発揮します。

抜群の小回り性

コマツ伝統のマクファーソンストラット（Aアーム）型フロントサスペンションにより大きな舵角が得られるため、ロングホイールベース＆ワイドトレッドながら、抜群の小回り性を実現。積み込み場所や排土場所で、すばやく目的位置につけることができます。

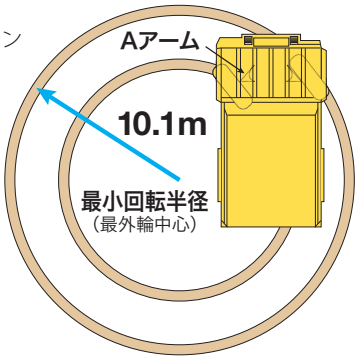

最小回転半径（最外輪中心）

10.1m

回転半径は地面の状態や車両の速度により変化します。

機動性・作業効率を高める後進High/Low速度切り換え

積み込み場所や排土場所での後進は、距離や路面勾配に応じて「高速(RH)/低速(RL)」どちらかの最適ギヤーを選択できます。さらに、ロックアップクラッチを装備しているため、幅広い作業条件において優れた機動性・作業効率を発揮し、燃費低減にも効果をもたらします。また、RH/RLの選択は、パネル内の操作スイッチで行えます。

オートマチック リタードスピードコントロール（ARSC）

降坂車速を任意にワンタッチで設定できるARSCを標準装備。リターダ力が自動でコントロールされるので、降坂中はハンドル操作に専念できます。降坂車速制御中でもワンタッチで設定速度を1km/h ごとに修正できるので（設定車速の±5km/h の範囲内）、降坂途中で勾配が変化しても容易に対応することができます。

●作動範囲 10～55km/h



出来高・車両管理が容易なペイロードメータ（PLM）を標準装備

積載質量や稼動状況を解析し、管理することを可能にします。積載質量、サイクル数、過積載回数（毎日/毎月）などのPLMデータは、Komtrax Plusを介してウェブ上で確認することができます。また、ケーブル（別売）を接続して、専用ソフトウェア（別売）にてパソコンに直接ダウンロードすることも可能です。積載質量はLCDユニット上に表示され、積み込み機のオペレータは外部表示ランプで積載状況を知ることができます。出来高管理はもとより、車両の効率的な運用管理、メンテナンス管理の容易化などにも活用できます。


外部表示ランプ

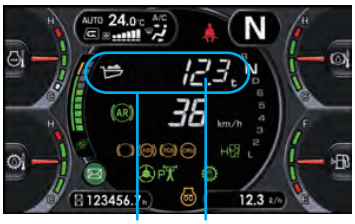

ペイロードディスプレイ　積載質量



ECOLOGY & ECONOMY

先進の低燃費技術

車両の状況に応じた最適な制御により、補機類の消費馬力を削減。生産性を損なうことなく、燃料消費量の低減を実現しました。

●ステアリング＆ホイスト回路に可変ピストンポンプを採用 NEW

●速度段ごとにトランスミッションメイン圧を切り換え

燃料消費量(L/h)

3.1% DOWN

従来機（HD785-7）比の試算値です。
実際の効果は作業内容により異なる場合があります。

余分な燃料消費を抑える オートアイドルストップ NEW

積み込み待ちなどでアイドリング状態が任意の設定時間（5～60分）を超えると、エンジンが自動的に停止して不要な燃料の消費と排出ガスの発生を抑えます。

※エンジン再始動にはキースイッチを再度回す必要があります。



オートマチック アイドリングセッティングシステム

エンジン冷却水温や運転状況に応じて、アイドリングの回転速度を自動的に2段階（High/Low）に切り換え、暖気運転のわずらわしさを解消するとともに、暖気運転時間の短縮、燃費の低減を図ることができます。



アクスルの軽量化とオーバホールコスト低減 NEW

高強度ギヤー採用によるギヤー小型化や鋳物形状最適化設計を採用し、軽量化を実施。車両重量低減による作業量効率改善および積載質量の増加、アクスルオーバホールコストの低減を図りました。

HD785-8R

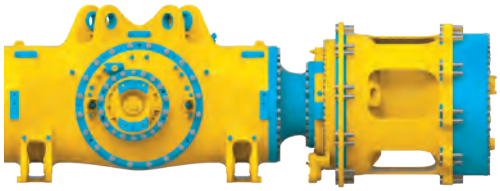

HD785-7

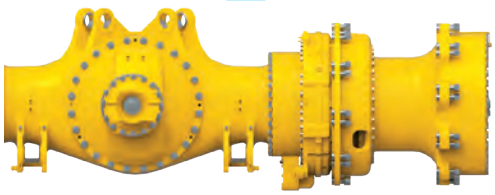

省エネ運転ガイド NEW

オペレータに省エネ運転をアドバイスするエコガイダンスや運転中の瞬時の燃料消費率がLCDユニットに表示され、省エネ運転をサポートします。

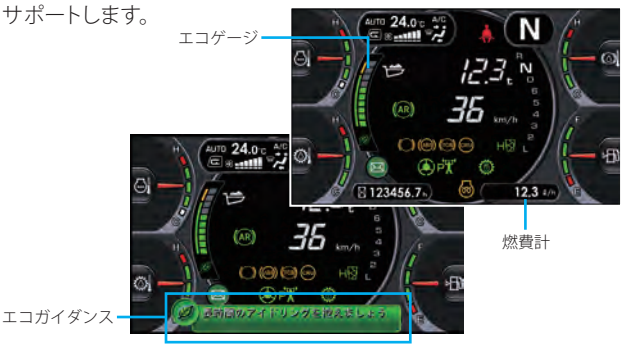

●エコガイダンス

燃料消費を抑える省エネ運転を行うための下記のようなアドバイスを、機械モニタにポップアップ表示してお知らせします。

・無理なハンドル操作を控えましょう　・ホイストレバーを戻しましょう
・ブレーキを使いながらのアクセル操作は燃費が悪化します

●エコゲージ

エコゲージは、運転中にその瞬間の燃料消費率を表示します。ゲージのグリーンの範囲で作業を行うことにより、燃料消費率が良い運転ができます。

※燃料消費率は、負荷条件やアクセル操作によって変化します。

ブレーキクーリングオイルキャッチタンク

構造上ゼロにできない、フローティングシールから漏れる微量のオイルも地面に滴下させないように、キャッチタンクを4輪すべてに装備しています。

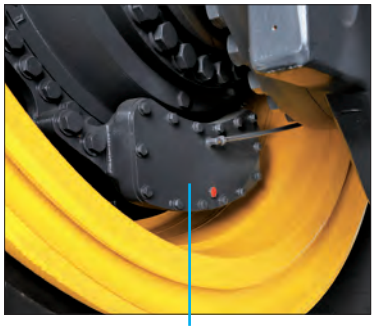

COMFORT



人間工学に基づいて操作性を追求した ラウンドタイプダッシュボード NEW

ラウンドタイプのダッシュボードは、人間工学に基づいて見やすさと使いやすさを追求したデザインです。スイッチ類も操作性に配慮し、オペレータの手が届きやすい配置になっています。



シートヒータ付エアーサスペンションシート & 3点式シートベルト（運転席） NEW

運転席には、ソフトな座り心地のシートヒータおよびベンチレーション付きのエアーサスペンションシートを標準装備。オペレータの体格や好みに合わせて前後・上下に調整が可能で、ヘッドレストの高さ、リクライニングの角度、クッションの硬さも調整できます。さらに、サポート性の高い3 点式シートベルトを標準装備しています。

折りたたみ式 トレーナシート NEW

サイズとクッション性を向上させた、2点式シートベルト付の折りたたみ式トレーナシートを装備しました。



2つのDC12V 電源を装備

センタコンソール前方（シガレットライタ）と運転席後方（AUX端子下）の2ヶ所に、DC12V 電源を用意しました。

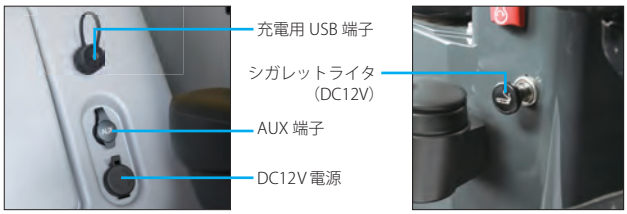

フルオートエアコン

四季を通じて快適な作業空間を提供するフルオートエアコンは、ダッシュボード上のスイッチパネルで、状況やオペレータの好みに合わせた細かな設定が可能です。



多機能オーディオ NEW

AUXの接続、Bluetooth®接続が可能なAM/FMラジオを標準装備しています。



豊富な収納スペース

グローブボックス、ランチボックス用トレイ、ウォーム/クールボックス、カップホルダを装備しました。


ランチボックス用トレイ


ウォーム / クールボックス、カップホルダ

キャブ内低騒音設計 NEW

ビスカスマウントによるキャブマウントおよびキャブシールの改善などにより、低騒音、低振動の運転環境を提供します。

オペレータ耳元騒音値 (SAE J1166)

72dB(A)

HD785-7：75dB(A)
データは社内試験結果によるものであり、実際の数値は異なる場合があります。

チルトアウェイステアリング

ステアリングはチルト/テレスコピック機構を採用。オペレータの体格に合わせて調整が可能です。チルト機構はスプリングアシストにより、ロックを外すとステアリングが前方に移動するので、オペレータの移動、着席、離席が容易に行えます。



操作性向上と着座ショックを軽減する電子制御式ホイストコントロール

軽いタッチのコントロールレバー操作でホイスト操作が行えます。また、ボディ角度をセンサで検出し、着座直前にボディ降下速度を減速させることで着座ショックを軽減します。



乗り心地と走行安定性に優れたハイドロニューマチックサスペンション

路面からの負荷を緩衝するハイドロニューマチックサスペンションを前輪・後輪に採用。シリンダにはオイルと窒素ガスが充填されており、ショック吸収率が良くダンパ効果が高いため、車体のピッチング、ローリング、振動が少なく、優れた乗り心地と高い走行安定性を実現します。

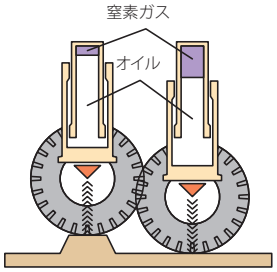

運転条件に応じて最適な乗り心地を選択する3モードオートマチックサスペンション

運転条件の変化に応じて、フロントサスペンションの緩衝・減衰性能がS・M・Hの3段階に自動的に切り換わる「3モードオートマチックサスペンション」を標準装備。快適な乗り心地と優れた車体安定性を高い次元で両立しています。

3モードオートマチックサスペンションのモード選択

	空車時	積載時
停車・通常走行時	S	M
高速走行時（60km/h 以上）	S	H
急旋回時	S	H
ブレーキング時	M	H
ダンプ時	H	H

S：ソフトモード　M：ミディアムモード　H：ハードモード

コマツ伝統のマクファーソンストラット型前輪独立懸架

フロントサスペンションには、コマツ伝統のマクファーソンストラット（Aアーム）型独立懸架を採用。サスペンションシリンダの内部摩擦の少ない構造で、緩衝・減衰機能を最大限に引き出します。これにより、フロントタイヤは路面の凸凹にスムーズに追従し、優れた乗り心地を発揮します。

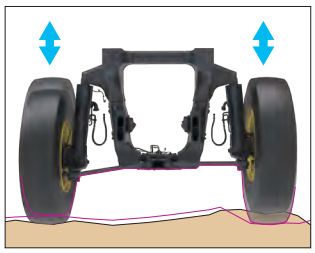

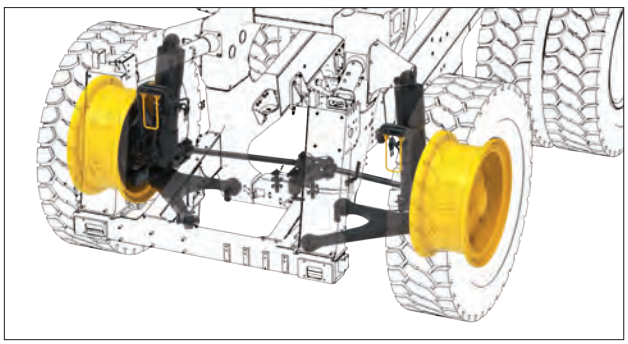



KomVision（機械周囲カメラシステム） NEW

車両に装着した6台のカメラで、車両周囲の安全確認をサポートします。KomVisionモニタとリヤビューモニタにより車両周囲の状況を把握でき、積込場や整備場などからの発進時の視認性をサポートします。さらに、オプションとして用意した6台のレーダを装着している場合、検知エリア内でピックアップトラック以上の大きさの障害物を検知すると、検知した領域をKomVisionモニタに赤枠で表示するとともに警報音で注意を促します。

※警報音は、パーキングブレーキ解除時のみ鳴ります。
※高速走行時はレーダが障害物を検知しないため、警報音は鳴りません。あわせてKomVisionモニタは非表示になります（設定により表示可 能です）。
※シフトレバーがリバース時、KomVisionモニタは車両の後方カメラ映像のみを表示します。

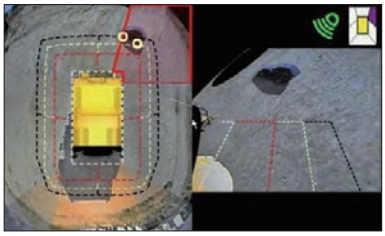

オプションのレーダ装着時のKomVision モニタ表示
（右前方の障害物を検知した場合）





リヤビューモニタシステム

車両後方の状況を高精細LCDモニタで確認することができます。このモニタは、［常時表示］または［シフトレバーがリバース時のみ表示］のどちらかを選択可能です。また、ガイドラインを表示してオペレータを補助する機能も備えています。



リヤビューモニタシステム



乗降が容易な階段式アクセス＆ラダーランプ NEW

緩やかな勾配の階段状ステップにより、負担をかけずに安全な乗降が可能です。通路となる場所には、落下防止のため保護柵と手すりが装備されています。さらに、キャブへのアクセス部にディンプルタイプ滑り止めプレートを採用。ラダーランプによる階段式アクセス部分の足元視認性の向上や、階段式アクセス以外にラダー式の乗降経路を車両前方2ヶ所に設置するなど、乗降時の安全性にきめ細かく配慮しています。



ROPS（ISO 3471）/ FOPS（ISO 3449）一体型キャブ

ISO 3471およびISO 3449 レベルIIの安全基準をクリアした、ROPS/FOPS一体型キャブを装備。シートベルトの装着と合わせて、万一の際にオペレータをしっかりとガードします。

セカンダリブレーキ（ISO 3450 準拠）

通常のサービスブレーキ回路に異常が生じた場合でも、ステアリングコラム左側のセカンダリブレーキペダルでパーキングブレーキ回路をコントロールし、車両を安全に停止させることができます。

独立3系統のブレーキシステム

フロント・リヤ・パーキング各ブレーキの制御油圧は、それぞれがアキュムレータを備えた独立回路となっています。どれかに異常が発生しても、他の2系統で危険を回避できます。

セカンダリエンジン停止スイッチ NEW

異常時に備えて、センタコンソール前方にエンジン停止スイッチを装備しています。



LEDリヤコンビネーションランプ、ヘッドランプ、ターンシグナルランプ/ハザードランプ NEW

リヤコンビネーションランプ、ヘッドランプ、ターンシグナルランプ/ハザードランプにLEDを採用。視認性に優れ、省エネで長寿命です。



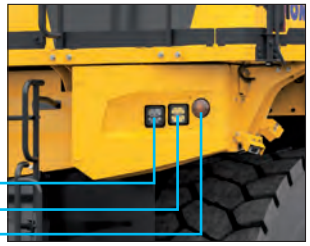

眠気検知システム（オプション） NEW

ダッシュボード上のカメラによりオペレータの顔、姿勢を認識し、居眠り・脇見・姿勢崩れ・眠気を検知した場合に音声とブザーでオペレータに注意を促します。



●本システムをお使いになる前には、必ず取扱説明書をお読みいただき、システムについて理解し、正しくお使いください。
●検知性能には限界があります。状況により作動しない場合もあります。

セカンダリステアリング（ISO 5010 準拠）

ステアリング油圧回路に異常が生じて油圧が低下すると、自動的に電動モータが作動し、油圧ポンプを駆動してステアリング機能を確保します。この電動モータは、運転室内のスイッチでマニュアル操作も可能で、キースイッチをアクセサリに入れた際にセルフチェックが行われます。



電子制御による保護機能

項　目	機　能
ダウンシフト防止制御	走行中にオペレータが誤ってシフトレバーを低速側に入れた場合でも、車両が適正な速度に減速するまで現在の速度段が維持され、エンジンのオーバランを防ぎます。
オーバラン防止制御	降坂時にエンジン回転が設定回転を超えると、警報を発報した後、自動的にリターダブレーキを作動させ、エンジンのオーバランを防止します。
後進防止制御	ダンプボディが上がった状態では、後進にギヤーを入れることはできません。
ディレクショナル変速制御	4km/h以上の車速が出ている状態では、前進から後進、または後進から前進に切り換えることができません。スロットル制御とブレーキ制御により、速度が低下してから切り換わります。
シフトハンチング防止制御	勾配と重量の関係で、走行速度が変速点付近でマッチングしてしまう場合でも、適切な変速不可条件の設定により、不要なシフトアップ/ダウンを減らします。
ニュートラルセーフティ	シフトレバーがニュートラルの位置以外では、エンジンを始動させることができません。
ニュートラルコースト防止制御	走行中にシフトレバーをニュートラルの位置に入れても、ある速度以上の状態では、トランスミッションのギヤーはニュートラルにはなりません。

最高速度制限機能、過積載時速度制限機能 NEW

従来機でオプション機能だった速度制限機能を標準装備しました。最高速度制限機能により、最高速度を任意の速度に設定できます。作動させるためにシフトレバー位置を変える必要はありません。また、過積載時速度制限機能により、設定した積載質量を超えた過積載時の速度を制限することが可能です。

※設定作業はコマツサービススタッフによる作業となります。

MACHINE MONITOR WITH LARGE HIGH RESOLUTION LCD UNIT

見やすく使いやすく高機能 高精細7インチLCDユニット付機械モニタ NEW

機械モニタは車両状態だけでなく、運転実績やメンテナンス情報、省エネガイダンスなどの各種情報を、オペレータにわかりやすく表示します。また、スイッチパネルの操作で、エアコンの設定やLCDユニットの画面切り換えなどの車両のさまざまな操作や設定が行えます。





機械モニタ

1. エンジン水温計
2. トルクコンバータ油温計
3. エアコン表示部
4. エコゲージ
5. シフトインジケータ
6. リターダ油温計
7. 燃料計
8. LEDインジケータ
9. 速度計
10. エンジン回転計

スイッチパネル

1. エアコンスイッチ／数値入力キー
2. ファンクションスイッチ

メンテナンス時間表示

フィルタ交換など定期メンテナンスの時間が近づくと、LCDユニット上にメンテナンスまでの残り時間が表示されます。表示開始のタイミングは、残り時間10～200Hで設定することができます。

※設定作業はコマツサービススタッフによる作業となります。



メンテナンス画面

故障警報機能

各種メータ、ゲージ、およびコーション類はLCDユニット上に配置されており、始業時点検を容易にします。また、稼動中に異常が発生した際はランプとブザーで警告します。緊急度に応じて4段階のアクションコードが表示され、オペレータに適切な対応を促します。



視覚的で操作しやすいユーザメニュー NEW

メニューキーを押すとユーザメニュー画面に切り換わります。それぞれの機能ごとに一つのタブにわかりやすくまとめているので、ワンタッチで簡単に検索できます。

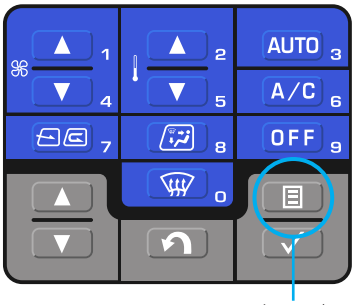

メニューキー



ユーザメニュー画面

1 省エネガイダンス

・運転実績　・エコガイダンス記録　・燃費履歴

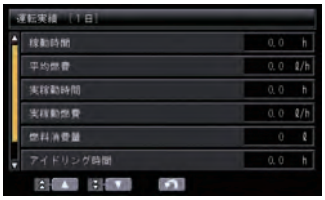
運転実績


エコガイダンス記録

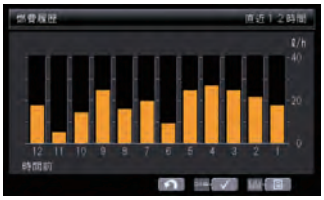
燃費履歴

●**運転実績**：実稼動時間、平均燃費、アイドリング時間、Eモード時間比率などを表示。1日単位もしくは任意に設定した期間（スプリット計測）のデータを活用すれば、機械運用改善や省エネ運転に役立てられます。

●**エコガイダンス記録**：各ガイダンスの表示回数が分かります。表示回数を減らすように運転することで、省エネ運転につながります。

●**燃費履歴**：過去12時間（サービスメータの時間）の燃費を1時間毎に、または直近1週間の燃費を1日毎にグラフ表示します。

2 車体設定および情報

・KTCS設定
・ARSC設定 など

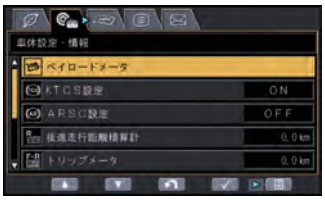

3 メンテナンス

・各種メンテナンス時間の確認・リセット



4 モニタ設定

・言語設定
（14言語から選択可能）
・リヤビューモニタ設定
・メータ表示選択
・画面調整 など



5 メール確認

KOMTRAX Plus

大型機械の健康状態を見守り、お客さまの車両管理業務を支援します。 UPGRADE

●車両管理業務を支援

Komtrax Plusは大型機械の管理システムです。衛星通信経由により遠隔地からでも車両の「健康状態」や「稼動状態」を把握できるため、機械トラブルを未然に防止できると同時に車両管理業務の効率化を図れます。

●Komtrax Plusを活用した車両管理

・保守管理：メンテナンスの期日管理や故障の予防保全
・車両管理：稼動現場、サービスメータ値などの一覧表確認
・稼動管理：車両ごとの稼動状況を確認
・車両位置確認：地図上で車両の詳細稼動場所を確認
・省エネ運転支援：燃料消費量やCO_2排出量の確認、省エネ運転支援レポートの作成
・帳票作成：表示データをダウンロードし帳票として活用可能
・路面整備管理：地図データ上で路面状況を確認でき、路面整備・車速設定への活用が可能



●省エネ運転支援レポート

燃料消費量やアイドリングなどの作業情報をもとに、省エネ運転支援レポートなど、お客さまに有益な情報を提供することが可能です。

MAINTENANCE

フィルタを集中配置

各種フィルタ類を集中配置。日常点検が容易に行えます。





サーキットブレーカ

重要な電気回路にはサーキットブレーカを装備。異常電流が生じた時には確実に回路を遮断して守るとともに、回路遮断後の点検や復帰作業（リセット）が簡単に行えます。

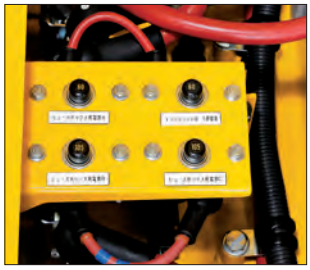

設置位置：キャブ横バッテリボックス内

リモート給脂

複数のグリースフィッティングを地上からアクセスしやすい場所に集中配置。 給脂作業が容易に短時間で行えます。

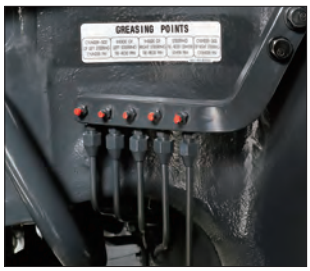

設置位置：タイヤ（左前）付近フレーム

電動プライミングポンプ

プライミングポンプには、電動ポンプを採用しています。

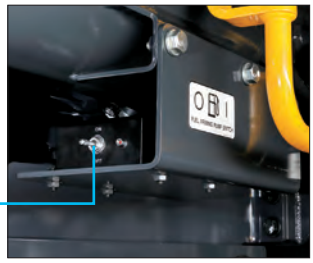

設置位置：タイヤ（左前）付近フレーム上方

ロングライフのオイル

エンジンオイル500h、トランスミッションオイル1000h、作動油4000hのロングインターバルで、機械維持費低減に貢献します。

ディスコネクトスイッチ、緊急エンジン停止スイッチ NEW

整備時の安全性向上のために、意図しないエンジンスタートを防ぐことができるスタータディスコネクトスイッチ、通電を遮断できるバッテリディスコネクトスイッチを、工具なしで地上から操作することができます。また、緊急時のためのエンジン停止スイッチも備えています。

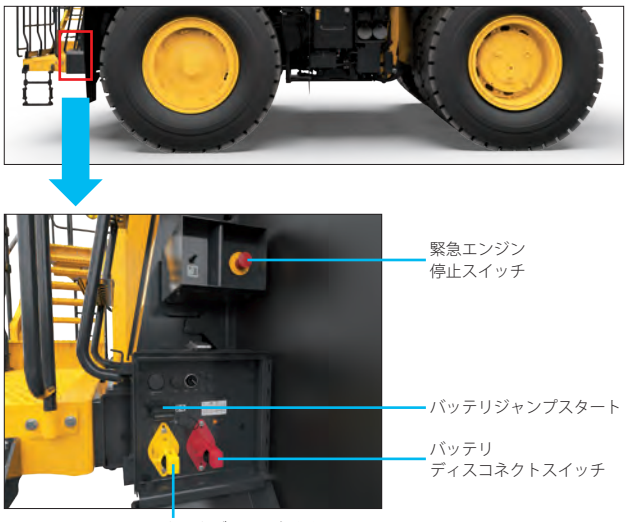



バッテリジャンプスタート NEW

バッテリが切れた場合に、コネクタに他のバッテリを接続することでエンジンを始動することができます。（DC 24V 入力）

整備時のタイオフ用アンカポイント NEW

整備時の安全性確保に配慮し、安全ベルトを固定できるアンカポイントを車両に設置しました。

プラスチック製輪止め NEW

プラスチック製の輪止めを採用。輪止めの持ち運びが容易になりました。



燃料クイックチャージシステム

地上から給油ができる燃料クイックチャージ用カプラを燃料タンクに設置可能です。

サービスセンタ

地上からのアクセスが可能な位置に設置されたサービスセンタから油脂の補充ができます。油脂交換作業が容易になり、交換作業時間を短縮することができます。

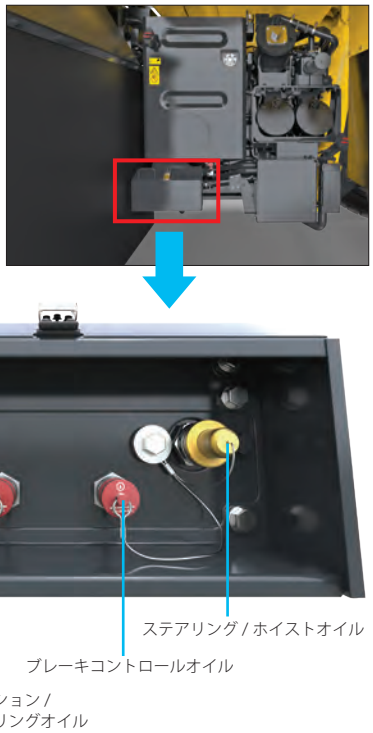



ボディセレクション

オペレーションや積荷に合わせて、ボディを2種類から選ぶことができます。また、ボディからの荷こぼれ防止のためのサイドエクステンションやスピルガードなども用意しております。

※ボディ・ボディアクセサリの選択によって空車重量に変化がある場合は、下記ローディングポリシーに基づいて目標とする積載質量をご確認ください。

積込み機 / 積荷	ショベル・バックホー、ホイールローダ（ボディ負荷：小〜大）
土木・表土・石灰石（ボディ負荷：小〜中）	 汎用ボディ（標準） 広範な用途に対応します。主要な部位には耐摩耗鋼板を採用し、耐久性を確保しています。 主要厚板 底板／側板／前面板＝t 19／9／12
鉱石・砕石・（石灰石）（ボディ負荷：大）	 ロックボディ（オプション） 汎用ボディをライナで強化したボディです。鉱石運搬など高負荷の用途に対応します。 主要ライナ 底板／側板／前面板中央部、中央外側＝t 19／12／16、12

ボディアクセサリ	
	サイドエクステンション（装着時ボディ容量：65.5m³） ボディ横からの荷こぼれ防止および比重の小さい積荷の運搬を目的としたオプションです。
	スピルガード スピルガードは車体前方への荷こぼれによる車体およびオペレータへの被害を防止するためのオプションです。

ローディングポリシー

より良い運用管理と安全のために

実際の運用管理においては、毎回の積載質量を記録することがHD785-8Rを有効に使用し続けるための第一歩です。そのために、コマツは「ペイロードメータ」を標準装備しています。さらに、記録したデータに基づき、より良い運用管理を継続的に続けるための規範として「ローディング・ポリシー」を提案します。

ローディング・ポリシー

トラックには「目標とされる積載質量（目標積載質量）」があり、目標を外れた積載質量での運転では、下記のような影響が生じます。

- ●過少な積載質量でトラックを走らせることは性能を生かしきれておらず、同じ量を運搬するための往復回数が増え、結果として1t当たりのコストを増大させます。
- ●過大な積載質量でトラックを走らせることは、ブレーキ、タイヤなどの磨耗を促進させ、駆動系などのコンポーネントの寿命を短くし、結果としてメンテナンス費・修理費を増やします。

コマツは、一台一台のHD785-8Rが「ペイロードメータ」搭載で毎回の積載質量を記録できることを前提として、そのデータに基づいた「ローディング・ポリシー」を提案します。

1) 最大車両総質量から空車質量（オプション、アタッチメントを含む）を引いた値を目標積載質量とする。
2) 平均積載質量は、トラックの目標積載質量（100%とします）を超過しないこと。
3) 積載頻度の90%以上は、トラックの目標積載質量の110%以下であること。
4) 積載頻度の10%以下は、トラックの目標積載質量の110〜120%にあっても良い。
5) トラックの目標積載質量の120%を越える積載質量はないこと。

「ローディング・ポリシー」を守ることは、HD785-8Rの性能を最大限に引き出すとともに、運転維持費を削減しつつ、ブレーキ、タイヤ、その他コンポーネントの寿命を延ばすことによって、生産性の向上に効果を発揮します。

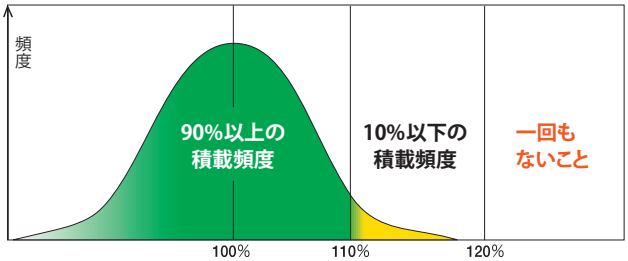

目標積載質量を100%とした場合の積載質量の分布



標準装備品

●機能・油圧システム
・モード切り換え付エンジンコントロール
・オートアイドルストップ
・湿式多板ディスク式ブレーキ／リターダ
・全段電子モジュレーション付F7R2トランスミッション
・オートマチックアイドリングセッティングシステム
・オートマチックリタードスピードコントロール（ARSC）
・3モードオートマチックサスペンション
・ペイロードメータ（PLM）
・省エネ運転ガイド
・エンジン可変出力制御
・電子制御式ホイストコントロールシステム
・コマツ トラクションコントロールシステム（KTCS）

●ボディ
・ボディヒーティング
・キャブガード

●キャブ
・ROPS/FOPS（ISO 3471/ISO 3449）一体型キャブ
・高精細7インチLCDユニット付機械モニタ
・フルオートエアコン
・ヒータ＆ベンチレーション付
エアーサスペンションシート（運転席）
・3点式リトラクタブルシートベルト（運転席）
・折りたたみ式トレーナシート
・2点式リトラクタブルシートベルト（トレーナシート）
・12V電源取出ソケット
・サンバイザ（スクリーンタイプ）
・パワーウインドウ
・チルトアウェイ／テレスコピック式ステアリングコラム
・AUX端子、充電用USB端子付AM/FMラジオ
（Bluetooth® 対応）
・ワイパ／ウォッシャ（フロント）
・ウォーム／クールボックス
・カップホルダ
・灰皿
・シガレットライタ
・熱線入りガラス（フロント）

●電装品
・メンテナンスフリーバッテリ
・140 Aオルタネータ
・11.0 kWスタータ（2個）
・LEDヘッドランプ
・LEDターンシグナル／ハザードランプ
・LEDストップ／テールランプ
・ラダーランプ
・スタータディスコネクトスイッチ
・後方作業灯（左右、LED）
・増設後照灯
・フォグランプ
・エンジンルームランプ
・ジャンプスタート

●安全
・KomVision（機械周囲カメラシステム）
・セカンダリブレーキ
・セカンダリステアリング
・ヒータ付き後方確認大型ミラー
・前方確認アンダミラー
・斜めラダー（階段式アクセス）
・バックアップアラーム
・バッテリディスコネクトスイッチ
・セカンダリエンジン停止スイッチ（キャブ内）
・タイオフ用アンカポイント
・ダウンシフト防止制御
・オーバラン防止制御
・後進防止制御
・ディレクショナル変速制御
（前／後進シフトインヒビタ）
・シフトハンチング防止制御
・ニュートラルセーフティ
・ニュートラルコースト防止制御
・リヤビューモニタシステム
・排気ブレーキ
・緊急エンジン停止スイッチ

●ガード類
・エンジンアンダガード
・トランスミッションアンダガード
・プロペラシャフトガード
・サーマルガード

●タイヤ
・27.00 R49

●その他
・集中給脂
・サーキットブレーカ
・Komtrax Plus
・ブレーキクーリングオイルキャッチタンク
・最高速度制限
・過積載時速度制限
・輪止め（プラスチック製）
・メンテナンスカバーロック&タンクキャップ
・PMクリニックサービスコネクタ
・燃料クイックチャージ用カプラ
・サービスセンタ

仕様パターン

●：標準仕様（変更不可）　◎：標準仕様（変更可）　○：選択仕様　－：設定なし

項目		HD785-8R									
		M0003（代表仕様）	M0005	M0053	M0051	M0055	M0004	M0006	M0054	M0052	M0007
主仕様	ボディヒーティング	●	●	●	●	●	－	－	－	－	－
	ボディヒーティングレス	－	－	－	－	－	●	●	●	●	●
	アンチロックブレーキ（ABS）	－	●	●	－	－	－	●	●	－	－
	自動給脂システム（グランドリフィル）	－	－	●	●	－	－	－	●	●	●
	フェンダーカバー	－	－	－	－	－	－	－	－	－	●
	眠気検知システム	－	－	－	－	●	－	－	－	－	－
ボディ	60 m³ ボディ（底板19 mm, ボディヒーティング）	◎	◎	◎	◎	◎	－	－	－	－	－
	60 m³ ボディ（底板19 mm, ボディヒーティングレス）	－	－	－	－	－	◎	◎	◎	◎	◎
	サイドエクステンション（200 mm）	○	○	○	○	○	○	○	○	○	○
	スピルガード（300 mm）	○	○	○	○	○	○	○	○	○	○
	ライナ	○	○	○	○	○	○	○	○	○	○
	プラットフォームガード（ボルトオンタイプ）	◎	◎	◎	◎	◎	◎	◎	◎	◎	◎
キャブ	ヒータ&ベンチレーション付エアーサスペンションシート（運転席）	●	●	●	●	●	●	●	●	●	●
	3点式リトラクタブルシートベルト（運転席）	●	●	●	●	●	●	●	●	●	●
	AUX端子、充電用USB端子、Bluetooth® 対応 AM/FMラジオ※1	◎	◎	◎	◎	◎	◎	◎	◎	◎	◎
	AUX端子、充電用USB端子、Bluetooth® 対応 AM/FMラジオ マイク付き※1	○	○	○	○	○	○	○	○	○	○
	12 V電源取出ソケット	●	●	●	●	●	●	●	●	●	●
	スクリーンタイプ サンバイザ	●	●	●	●	●	●	●	●	●	●
電装品	増設後照灯	●	●	●	●	●	●	●	●	●	●
	後方作業灯（LED）	●	●	●	●	●	●	●	●	●	●
	フォグランプ（ハロゲン）	●	●	●	●	●	●	●	●	●	●
	黄色回転灯	○	○	○	○	○	○	○	○	○	○
	ラダーランプ	●	●	●	●	●	●	●	●	●	●
	バッテリジャンプスタート	●	●	●	●	●	●	●	●	●	●
タイヤ	27.00 R49	◎	◎	◎	◎	◎	◎	◎	◎	◎	◎
	27.00 R49（リムのみ）	○	○	○	○	○	○	○	○	○	○
安全・整備性	ヒータ付後方確認大型ミラー	●	●	●	●	●	●	●	●	●	●
	リヤビューモニタシステム	●	●	●	●	●	●	●	●	●	●
	KomVision（機械周囲カメラシステム）	◎	◎	◎	◎	◎	◎	◎	◎	◎	◎
	KomVision（機械周囲カメラシステム）レーダ付き	○	○	○	○	○	○	○	○	○	○
	最高速度制限	◎	◎	◎	◎	◎	◎	◎	◎	◎	◎
	サービスセンタ	●	●	●	●	●	●	●	●	●	●
	燃料クイックチャージ用カプラ	●	●	●	●	●	●	●	●	●	●
	燃料タンクステップ	○	○	○	○	○	○	○	○	○	○
	エンジンルームランプ	●	●	●	●	●	●	●	●	●	●
	メンテナンスカバーロック&タンクキャップ	●	●	●	●	●	●	●	●	●	●
	ダンプコーション	○	○	○	○	○	○	○	○	○	○
	過積載時速度制限	◎	◎	◎	◎	◎	◎	◎	◎	◎	◎
	消火器	○	○	○	○	○	○	○	○	○	○

オプションの組み合わせによっては装着できない場合があります。オプション選定時は代理店に相談ください。
本カタログの内容は、「M0003」をベースに記載しています。
※1：Bluetooth® 接続の動作確認は一定条件下で実施したものです。接続機器の仕様によっては、確認した内容と異なる場合があります。

走行性能曲線／リターダブレーキ性能曲線

■走行性能曲線図

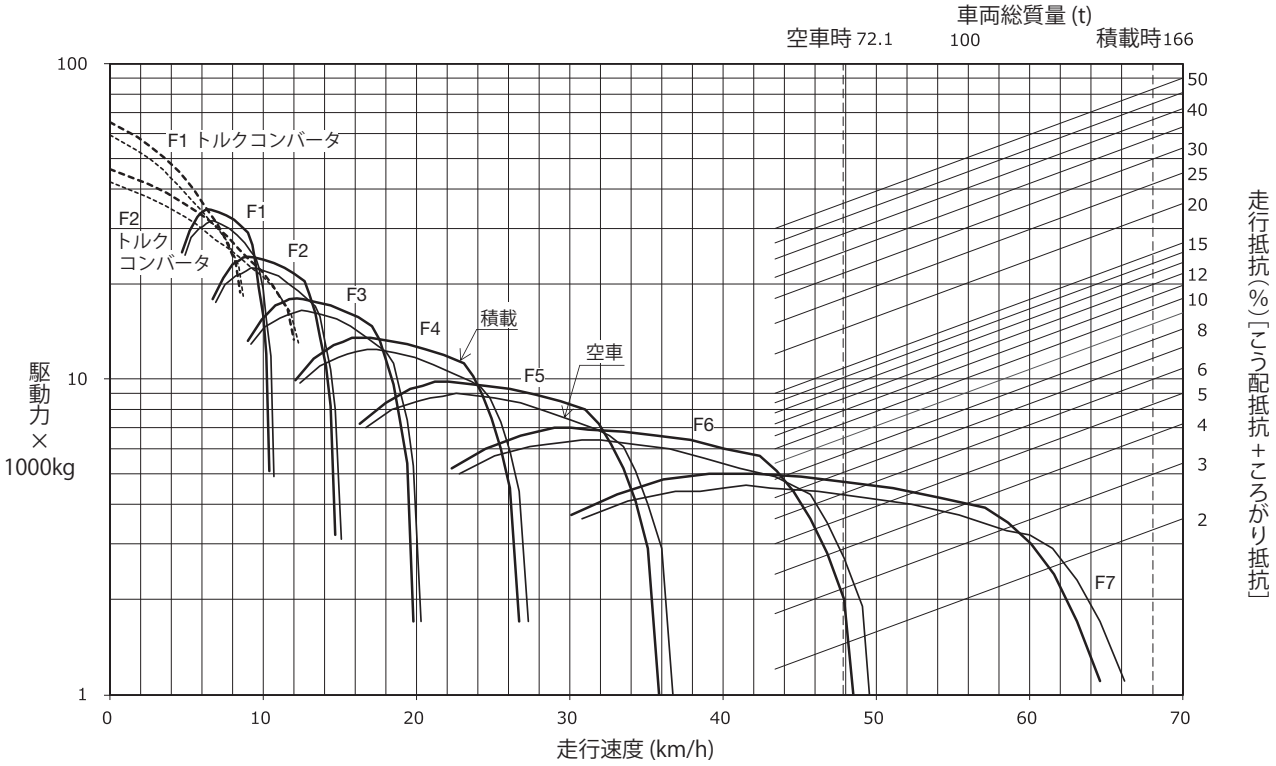

■リターダブレーキ性能曲線図

降坂距離：450m

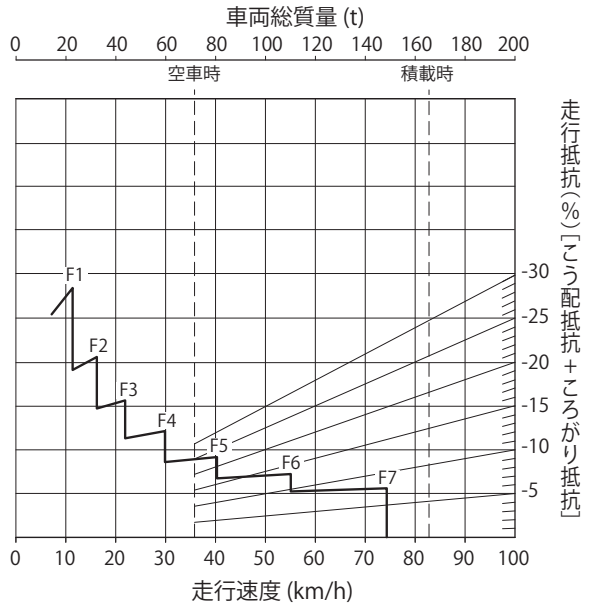

外気温40℃の場合
リターダブレーキ性能は外気温により変化します。

連続降坂

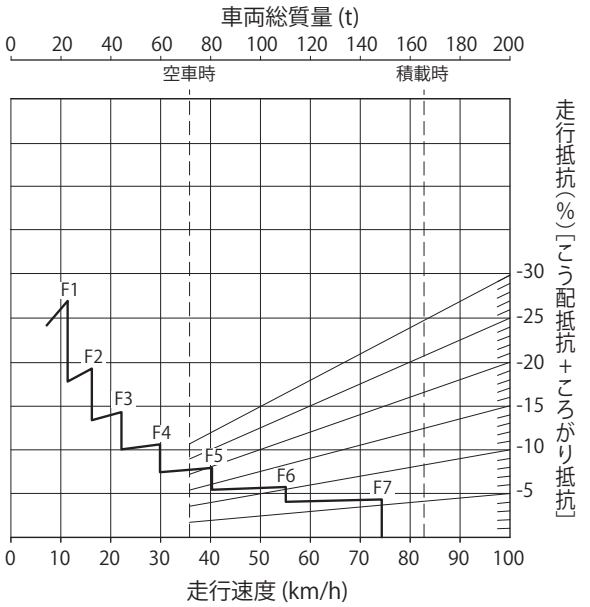

外気温40℃の場合
リターダブレーキ性能は外気温により変化します。

外形図

単位：mm

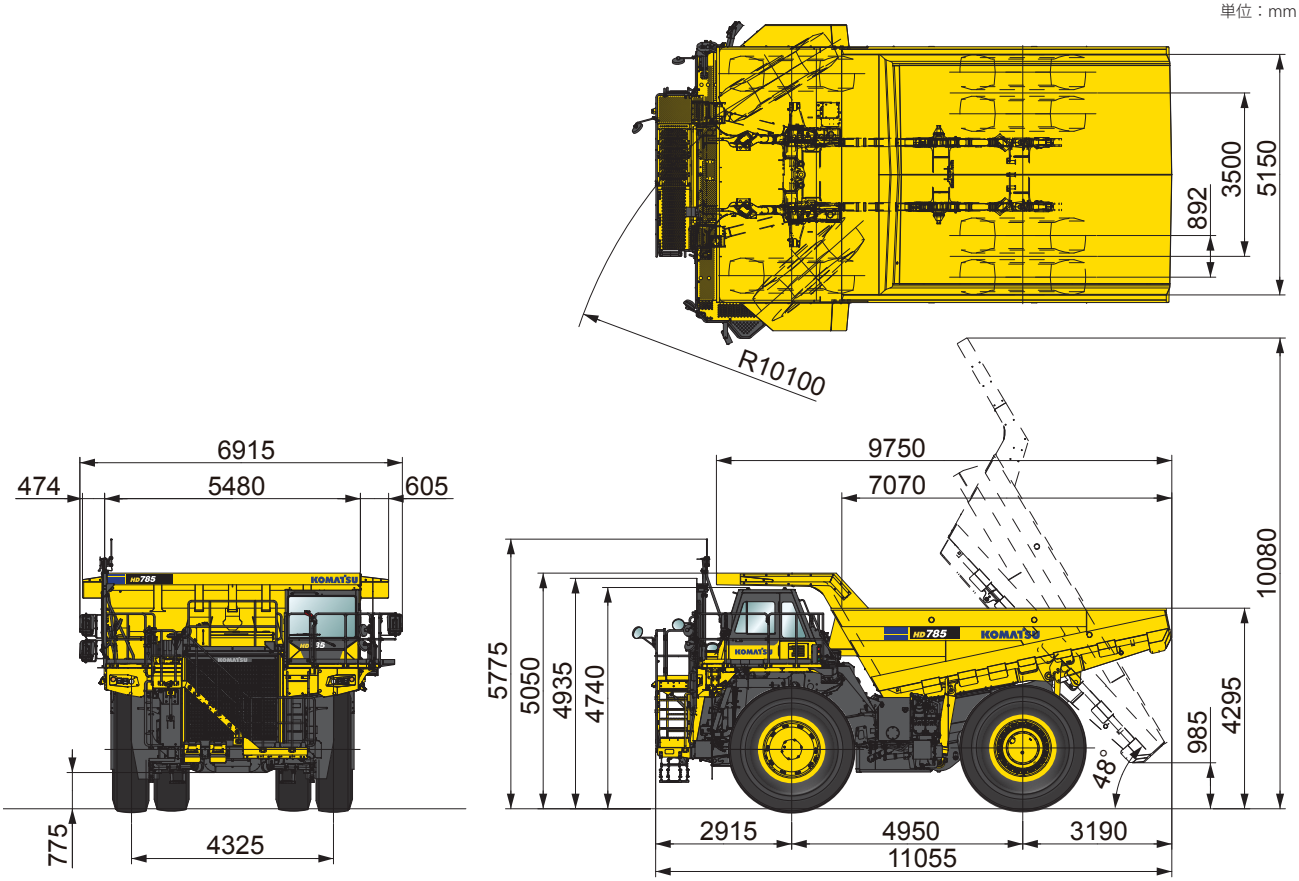

仕 様

項目 ＼ 機種			HD785-8R
コード名			M0003
定格積載質量※1		t	93.9
ボディ容量（山積 2：1 ／平積）		m^3	60 ／ 40
質量	空車質量／最大車両総質量	kg	72100 ／ 166000
	配分質量（定格積載時　前軸／後軸）	kg	53120 ／ 112880
性能	最高走行速度	km/h	65
	登坂能力（sin θ）	%	33
	最小回転半径（最外輪中心）※2	m	10.1
車体寸法	全長／全幅／全高（空車時）	mm	11055 ／ 6915 ／ 5050
	ボディ上縁高さ	mm	4295
	最低地上高（空車時／定格積載時）	mm	775 ／ 747
	ホイールベース	mm	4950
	トレッド（前輪／後輪）	mm	4325 ／ 3500
タイヤの呼び（前輪・後輪共）×本数			27.00 R49 × 6 本
エンジン	名称		コマツ SAA12V140E-3
	形式		直噴式、ターボ、アフタクーラ
	総行程容積（総排気量）	L〔cc〕	30.5〔30480〕
	定格出力 グロス※3	kW/min^{-1}〔PS/rpm〕	895 ／ 1900〔1220 ／ 1900〕
	定格出力 ネット（JIS D 0006-1）	kW/min^{-1}〔PS/rpm〕	879 ／ 1900〔1200 ／ 1900〕
伝導装置	トルクコンバータ形式		3 要素 1 段 2 相、ロックアップクラッチ付
	変速機形式（変速段数）		フルオートマチック、遊星歯車式（前進 7 段／後進 2 段）
	デフ形式／終減速機形式		かさ歯車式、潤滑油はねかけ式／遊星歯車式、潤滑油はねかけ式
操向方式／操向装置形式			アッカーマン式前輪操向／全油圧式
サスペンション	前輪		マクファーソンストラット型独立懸架＋ハイドロニューマチックシリンダ
	後輪		4 トレーリングリンク式車軸懸架＋ハイドロニューマチックシリンダ
ブレーキ	サービスブレーキ形式（前輪／後輪）		湿式多板ディスク式 ／ 湿式多板ディスク式
	駐車ブレーキ形式		湿式多板ディスク式
	リターダ		油冷多板ディスク式
水・油類の容量	エンジン冷却水／エンジンオイル〈交換量〉	L	245〈245〉／ 134〈129〉
	燃料（JIS 軽油、パラフィン系燃料）※4	L	1322
	トルコン、変速機、リターダ冷却〈交換量〉	L	540〈235〉
	油圧作動油（ステアリング・ホイスト）〈交換量〉	L	366〈236〉
	アクスル／サスペンションシリンダ〈交換量〉	L	319〈319〉／ 92.6
	ブレーキ〈交換量〉	L	68〈42〉

※1 定格積載質量は、標準仕様車における目標値です。実際の積載質量の運用・管理は、ローディングポリシーを参照してください。
※2 回転半径は、地面の状態や車両の速度により変化します。　※3 エンジン単体（ファン無し）のグロス出力　※4 JIS K 2204

単位は国際単位系（SI）による表示、〔 〕内の非 SI 単位は参考値です。

HD785-8R

●Bluetooth®ワードマークおよびロゴは登録商標であり、Bluetooth SIG, Inc. が所有権を有します。コマツグループは使用許諾の下でこれらのマークおよびロゴを使用しています。
●本機をご利用される際の注意事項の詳細は、取扱説明書をご覧ください。 ●本機は改良のため、予告なく変更することがありますのでご了承ください。 ●掲載画像は一部販売車と異なる場合があります。

●お問い合わせ先

KOMATSU

コマツ
https://www.komatsu.jp/ja

コマツカスタマーサポート株式会社
TEL.050-3481-5517
〒108-0072 東京都港区白金1-17-3 NBFプラチナタワー
URL https://kcsj.komatsu/

コマツ教習所
https://www.komatsu-kyoshujo.co.jp/
オペレータの養成・資格取得（大型特殊・車両系建機技能講習等）はご相談ください。

Form No. CJA01096-04

(2603)IP・PC1